VSTR71DKX

Materiale køkkenvask	Rustfrit stål
Vask-type	Enkeltpresset kar
Antal kar	1
EAN-kode	8017709276829



Æstetik

Æstetik	Universal	**Indbygningstype**	Undermonteret
Farve	Mørk Inox	**Logo**	Præget
Finish	PVD Børstet	**Taphul / forskåret taphul**	Intet taphul
Serie	Mira		

	Kartype	Kardimensioner, B x L x D (mm)	Kardybde (mm)	Hjørneradius kar	Overløbskar	Ristposition	Ristdimension
Kar	Mindste radius	710 x 400 x 200	200	15	Ja, forsænket montering	Placeret mod væg	3,5"

Tekniske egenskaber

Egenskaber PVD belægning	Belægningstykkelse , Eco-friendly, Easy to clean, Hypoallergen	**Vandhanehullets diameter**	35 mm
Produktdimensioner (mm)	200x750x440 mm	**Antal kroge**	8
Udskæringsdimension underlimet (mm)	402*712 mm	**Type af kroge**	Undermonteret klemme
Skabsindbygning kræves	80 cm		

Medfølgende tilbehør

Tilbehør til installation Rist, Afløb med tilslutning til opvaskemaskine, Fastgørelsesklemmer

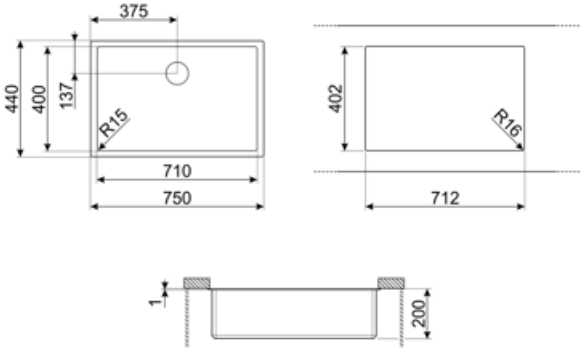

Compatible Accessories



3712

Sifon enkelt kar køkkenvaske (tilslutning til opvaskemaskine inkluderet)



3713

Sifon dobbelt kar køkkenvaske (tilslutning til opvaskemaskine inkluderet)



DB34

Trådkurv i rustfrit stål, der matcher 340 * 400 mm tanke



KITFD050

Affaldsudtag 0,5 HP Motor: 1/2 hestekræfter Passer til alle køkkenvaske med 3 1/2 "affaldsudtag



KITFD075

Affaldsudtag 0,75 HP Motor: 3/4 hestekræfter Passer til alle køkkenvaske med 3 1/2 "affaldsudtag



KITFD100

Affaldsudtag 1 HP Motor: 1 hestekræfter Passer til alle køkkenvaske med 3 1/2 "affaldsudtag

Alternative products



VSTR71CUX

Farve: Kobber



VSTR71BRX

Farve: Messing

Symbols glossary



Skabsbredde krævet til installation af køkkenvask



Vaskdybde - afhænger af modellen, dybden kan være fra 13 til 24,5



Underlimet installation: Vasken er fastgjort under bordpladen, hvilket forlænger arbejdsfladen og vaskenes dybde.



Easy to clean



Belægningstykkelse mellem 0,2 mm og 2 mm



PVD -belægninger er allergivenlige og egnede til brug i kontakt med mad



Fremstillingsprocessen for PVD-behandling er 100% grøn og miljøvenlig

Benefit (TT)

En skål

En enkelt skål for større tilpasningsevne, kapacitet og pladsoptimering