VSTR71DKX

Matériau de l'évier	Inox
Type	Cuve emboutie
Nombre de cuves	1
Code EAN	8017709276829

Esthétique

Esthétique	Universel	**Type d'encastrement**	Sous-plan
Couleur	Dark Inox	**Logo**	Embouti
Finition	PVD Brossé	**Troué / Prépercé**	Non prépercé
Série	Mira		

	Type de cuve	Dimensions de la cuve en mm (L x P x H)	Profondeur de la cuve (mm)	Rayon des coins de la cuve (mm)	Trop-plein de la cuve	Position trou d'évacuation de la cuve	Dimensions du trou d'évacuation de la cuve
Cuve	Rayon minimum	710 x 400 x 200	200	15	Oui, à fil	Au mur	3.5" - 90 mm

Technologie

Caractéristiques du matériau PVD	Épaisseur du revêtement, Écologique, Joint pré-monté, Hypoallergénique	**Diamètre trou mitigeur**	35 mm
Dimensions du produit (mm)	200x750x440 mm	**Nombre de crochets**	8
Largeur encastrement sous plan (mm)	402*712 mm	**Type de crochets**	Crochets sous-plan
Mesure du meuble sous-évier	80 cm		

Accessoires inclus

Accessoires pour l'encastrement	Bonde, Siphon avec branchement lave-vaisselle, Crochets de fixation

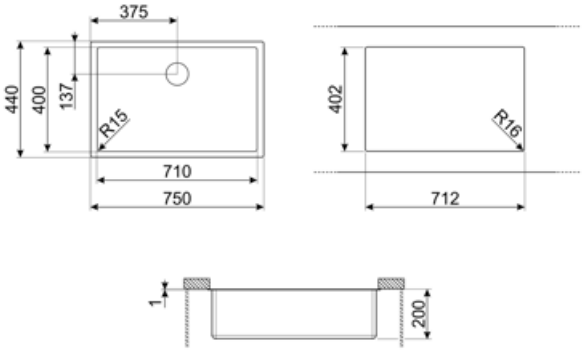

Accessoires Compatibles

3712

Siphon pour 1 cuve sous-plan avec branchement pour lave-vaisselle

3713

Siphon pour 2 cuves sous-plan avec branchement pour lave-vaisselle

DB34

Panier en inox pour cuve de 34 x 40 cm

KITFD050

Broyeur à déchets 0,5 HP Moteur : 1/2 CV Convient à tous les éviers avec sortie des déchets de 3 1/2"

KITFD075

Broyeur à déchets 0,75 HP Moteur : 1/2 CV Convient à tous les éviers avec sortie des déchets de 3 1/2"

KITFD100

Broyeur à déchets 1 HP Moteur : 1/2 CV Convient à tous les éviers avec sortie des déchets de 3 1/2"

Alternative products

VSTR71CUX

Couleur: Cuivre

VSTR71BRX

Couleur: Laiton

Symbols glossary

Dimensions du meuble sous évier : Dimensions du meuble sous évier requises pour l'installation de l'évier.

Sous-plan : Mode d'installation de l'évier ou de la table de cuisson directement sous le plan de travail, permettant d'utiliser toute la surface disponible.

Facile à nettoyer

Les revêtements PVD sont hypoallergéniques et peuvent être utilisés en contact avec les aliments.

Indique la profondeur de la cuve.

Épaisseur du revêtement entre 0,2 mm et 2 mm

Le processus de fabrication du traitement PVD est 100 % vert et écologique.

Benefit (TT)

Une cuve

Une seule cuve pour plus d'adaptabilité, de capacité et d'optimisation de l'espace