VZ45B

Матеріал мийки	Граніт
Тип продукту	Композитная
Кількість чаш	1
Код EAN	8017709311728



Естетика

Естетика	Универсальный	**Логотип**	На переливі
Колір	Білий	**Також доступні кольори**	Чорний, Кремовий, Бежевий, Цемент / Бетон, EXTRA Білий, EXTRA Чорний
Серія	Quadra		
Тип вбудовування	Стандартний	**Отвір для змішувача/ ексцентрика**	Готове

	Тип чаші	Розмір чаші	Глибина чаші (мм)	Радіус заокруглення чаші	Переливання	Положення корзинчатого вентиля	Розмір корзинчатого вентиля
Чаша	Мінімальний радіус	400 x 400 x 200	200	5	Так, традиційна	У стінки чаші	3,5 дюйму

Технічні характеристики

Отвір для змішувача	1
Диаметр отверстия под смеситель	35 мм
Кількість затискачів	4
Тип затискачів	Стандартний

Характеристики композитного мтаериала	Антибактеріальний, Предварительно установленная уплотнительная лента, Стійкий до подряпин, Компактный сифон с возможностью подключения посудомоечной машины, Стійкість до високих температур, Ударостійкий, Стойкость к ультрафиолетовому излучению
Габаритні розміри виробу (мм)	200x470x500 мм
Розміри вирізу	450 X 480 мм
Встановлення з бортиком	10 мм
Встановлення в базу	45 см

Аксесуари в комплекті

Аксесуари для вбудовування	Корзинчатий вентиль, Сифон з можливістю підключення посудомийної або пральної машини, Фіксувальні затискачі

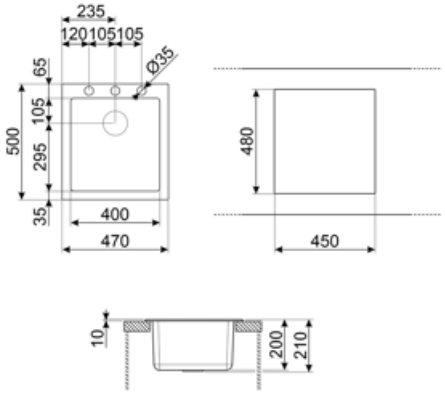

Compatible Accessories



KITDSQ

Дозатор для мыла хромированная отделка с квадратной ручкой 40x40 мм



KITFD050

Измельчитель пищевых отходов 0,5 л.с. Мотор 0,5 л.с. Подходит для всех моек со сливом 3 1/2 "



KITFD075

Измельчитель пищевых отходов 075 л.с. Мотор 0,75 л.с. Подходит для всех моек со сливом 3 1/2 "



KITFD100

Измельчитель пищевых отходов 1 л.с. Мотор 1 л.с. Подходит для всех моек со сливом 3 1/2 "

Alternative products



VZ45N

Колір : Чорний



VZ45CT

Колір : Цемент / Бетон

Symbols glossary



Антибактериальная



Против царапин



Ширина шкафа, необходимого для установки мойки



Глубина мойки - в зависимости от модели глубина может быть от 13 до 24,5 см.



Стандартная установка: традиционная установка в столешницу, подходит для любых кухонных гарнитуров



Легкая очистка



Устойчивость к высоким температурам



Ударопрочность



Термостойкость



Защита от ультрафиолета, не выгорает со временем.

Benefit (TT)

Одна чаша

Одна чаша для большей адаптивности, вместимости и оптимизации пространства

Возможность установки смесителя

Возможность установки смесителя непосредственно на мойку, для большей и более аккуратной поверхности.