VZ45CT

Material del fregadero	Granito
Tipología	Cubeta de composite
Número de cubetas	1
Código EAN	8017709311711



Estética

Estética	Universal	**Logo**	En el rebosadero
Color	Cemento	**Otros colores disponibles**	Negro, Blanco, Crema, Avena, EXTRA Blanco, EXTRA Negro
Serie	Quadra	**Agujero para grifo / Agujero para grifo precortado**	Preparado
Tipo de instalación	Estándar		

	Tipología cubeta	Dimensiones cubeta , L x P x A (mm)	Profundidad cubeta (mm)	Radio angular cubeta	Rebosadero	Posición filtro	Dimensión filtro
Cubeta	Rayada	400 x 400 x 200	200	5	Sí, tradicional	De pared	3.5"

Características técnicas

Características del material composite	Cubeta, Fácil de limpiar, Sifón con conexión para lavavajillas, Resistente al choque térmico, Ganchos montaje, Junta, Resistente a los rayos UV	**Orificio mezclador**	1
		Diámetro del orificio del grifo	35 mm
		Número de ganchos	4
		Tipología ganchos	Estándar
Dimensiones del producto (mm)	200x470x500 mm		

Dimensiones hueco instalación sobre encimera (mm)	450 X 480 mm
Altura desde encimera de la cocina	10 mm
Medida mueble empotrable	45 cm

Equipo accesorios incluidos

Equipo accesorios montaje	Cubeta, Sifón con conexión para lavavajillas, Ganchos montaje

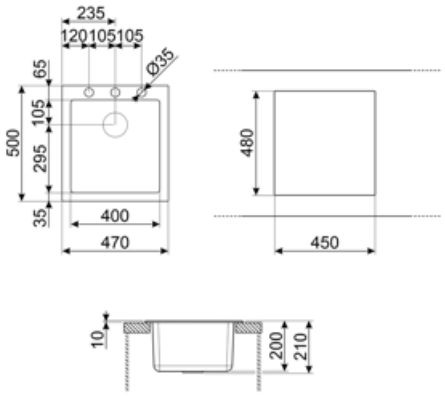

Accesorios Compatible



KITDSQ

Soap dispenser chrome finishing with square knob 40x40 mm



KITFD050

Triturador de residuos 0,5 HP, Motor: 1/2 caballo de potencia, Se adapta a todos los fregaderos con salida de residuos de 3 1/2



KITFD075

Triturador de residuos 0,75 HP, Motor: 1/2 caballo de potencia, compatible con todos los fregaderos con salida de desagüe de 3 1/2".



KITFD100

Triturador de residuos 1 HP, Motor: 1/2 caballo de potencia, compatible con todos los fregaderos con salida de desagüe de 3 1/2".

Productos alternativos



VZ45N

Color: Negro



VZ45B

Color: Blanco

Symbols glossary



Antibacterial



Antiscratch



Tamaño del mueble base: Se requiere el tamaño del mueble base para la instalación del fregadero.



Indica la profundidad de la cubeta del fregadero



Estándar: método de instalación, que se adapta fácilmente a cualquier tipo de cocina.



Fácil de limpiar



High temperatures resistant



Impact resistant



Resistente al choque térmico



UV protection, does not fade over time.

Benefit (TT)

Un solo seno para una mayor adaptabilidad, capacidad y optimización del espacio.

Un solo seno para una mayor adaptabilidad, capacidad y optimización del espacio.

Posibilidad de orificio para grifo

Posibilidad de incluir el orificio para la instalación directa del grifo sobre el fregadero, lo que permite una superficie más amplia y despejada.