VZ57CN

Material del fregadero	Granito
Tipología	Cubeta de composite
Número de cubetas	1
Código EAN	8017709216146

Estética

Estética	Universal	**Logo**	On overflow
Color	EXTRA Negro	**Otros colores disponibles**	Negro, Blanco, Crema, Avena, Cemento / Concrete, EXTRA Blanco
Serie	Quadra	**Agujero para grifo / Agujero para grifo precortado**	Preparado
Tipo de instalación	Estándar		

	Tipología cubeta	Dimensiones cubeta , L x P x A (mm)	Profundidad cubeta (mm)	Radio angular cubeta	Rebosadero	Posición filtro	Dimensión filtro
Cubeta	Rayada	500 x 400 x 210	210	5	Sí, tradicional	De pared	3.5"

Características técnicas

Dimensiones del producto (mm)	210x570x500 mm	**Orificio mezclador**	1
Dimensiones hueco instalación sobre encimera (mm)	550 X 480 mm	**Diámetro del orificio del grifo**	35 mm
Altura desde encimera de la cocina	10 mm	**Número de ganchos**	10
		Tipología ganchos	Estándar

Medida mueble empotrable	60 cm

Equipo accesorios incluidos

Equipo accesorios montaje	Cubeta, Sifón con conexión para lavavajillas, Ganchos montaje

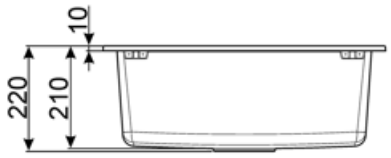

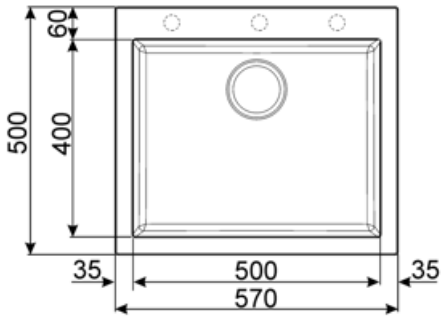

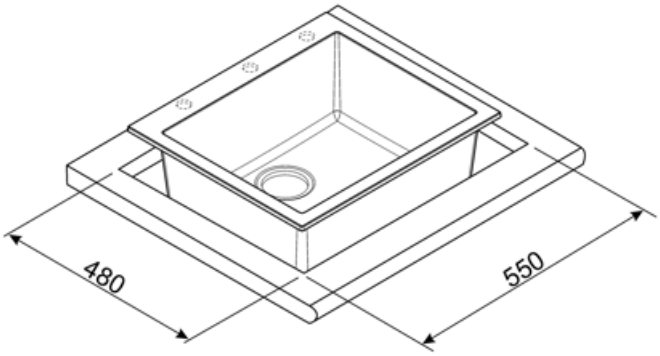

Accesorios Compatible

KITDS

Soap dispenser chrome finishing with round knob

KITDSQ

Soap dispenser chrome finishing with square knob 40x40 mm

KITFD050

Triturador de residuos 0,5 HP, Motor: 1/2 caballo de potencia, Se adapta a todos los fregaderos con salida de residuos de 3 1/2

KITFD075

Waste disposal 0,75 HP, Motor: 1/2 horsepower, Fits all sinks with 3 1/2" waste outlet

KITFD100

Waste disposal 1 HP, Motor: 1/2 horsepower, Fits all sinks with 3 1/2" waste outlet

KITPOPUP2

1 Bowl automatic pop up waste kit with square knob for composite sinks UNIVERSAL

Symbols glossary

Tamaño del mueble base: Se requiere el tamaño del gabinete base para la instalación del fregadero.

Estándar: método de instalación, que se adapta fácilmente a cualquier tipo de cocina.

Indica la profundidad de la cubeta del fregadero

Benefit (TT)

Un solo seno para una mayor adaptabilidad, capacidad y optimización del espacio. Preguntar a ChatGPT

Un solo seno para una mayor adaptabilidad, capacidad y optimización del espacio. Preguntar a ChatGPT

Posibilidad de orificio para grifo

Posibilidad de incluir el orificio para la instalación directa del grifo sobre el fregadero, lo que permite una superficie más amplia y despejada.