VZ79B

Matériau de l'évier	Granit
Type	Cuve en granit
Nombre de cuves	1
Code EAN	8017709183417

Esthétique

Esthétique	Universel	**Logo**	Gravé sur trop plein
Couleur	Blanc	**Autres couleurs disponibles**	Noir, Crème, Avoine, Ciment, Extra blanc, Extra noir
Série	Quadra		
Type d'encastrement	Standard	**Troué / Prépercé**	Prépercé

	Type de cuve	Dimensions de la cuve en mm (L x P x H)	Profondeur de la cuve (mm)	Rayon des coins de la cuve (mm)	Trop-plein de la cuve	Position trou d'évacuation de la cuve	Dimensions du trou d'évacuation de la cuve
Cuve	Rayon minimum	720 x 400 x 210	210	5	Oui, traditionnel	Au mur	3.5" - 90 mm

Technologie

Caractéristiques du matériau composite	Bonde, Joint pré-monté, Siphon avec branchement lave-vaisselle, Siphon gain place avec branchement lave-vaisselle, Crochets de fixation, Joints, Résistant aux UV	**Trou d'encastrement mitigeur/ prépercé**	1
		Diamètre trou mitigeur	35 mm
		Nombre de crochets	10
		Type de crochets	Standard
Dimensions du produit (mm)	210x790x500 mm	**Possibilité d'installer un système d'évacuation des déchets**	Oui

Dimensions de la découpe du top (mm)	770 X 480 mm
Hauteur depuis le plan de travail	10 mm
Mesure du meuble sous-évier	80 cm

Accessoires inclus

Accessoires pour l'encastrement	Bonde, Siphon avec branchement lave-vaisselle, Crochets de fixation

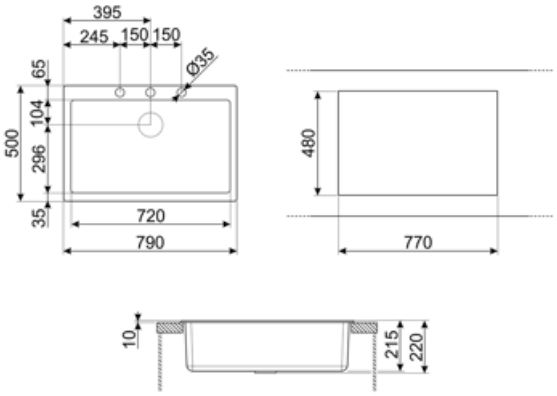

Accessoires Compatibles

CB25MN

Planche à découper simple HPE pour les cuves à rayon minimum, noir mat, dimensions 250 x 410 H 12 mm, lavable au lave-vaisselle

COL19

St/Steel colander to fit MINIMUM radius mm bowl, measures 200 x 410 x 26 mm

COL36

St/steel colander for MINIMUM radius bowls, measures 370 x 410 x 30 mm

KITFD050

Broyeur à déchets 0,5 HP Moteur : 1/2 CV Convient à tous les éviers avec sortie des déchets de 3 1/2"

KITFD100

Broyeur à déchets 1 HP Moteur : 1/2 CV Convient à tous les éviers avec sortie des déchets de 3 1/2"

CB28QU

Single HPL chopping board for miminum radius, oak, measures 280 x 418 H 12 mm

COL19H

St/Steel colander to fit MINIMUM radius mm bowl, measures 200 x 410 x 100 mm

KITDSQ

Doseur de savon chromé avec commande carrée 40 x 40 mm

KITFD075

Broyeur à déchets 0,75 HP Moteur : 1/2 CV Convient à tous les éviers avec sortie des déchets de 3 1/2"

Alternative products

VZ79CT

Couleur: Ciment

VZ79N

Couleur: Noir

Symbols glossary

Antibactérien

Anti-griffe

Dimensions du meuble sous évier : Dimensions du meuble sous évier requises pour l'installation de l'évier.

Indique la profondeur de la cuve.

Standard : mode d'installation, qui peut être facilement combiné avec n'importe quel type de cuisine.

Facile à nettoyer

Résistance aux chocs thermiques

Résistance aux températures élevées

Résistance aux impacts

Protection UV, ne se décolore pas avec le temps.

Benefit (TT)

Une cuve

Une seule cuve pour plus d'adaptabilité, de capacité et d'optimisation de l'espace

Trou pour mitigeur possible

Possibilité de disposer d'un trou pour l'installation directe du mitigeur sur l'évier, pour une surface plus grande et plus nette

Broyeur de déchets

Possibilité d'installer le broyeur KITFD100 pour éliminer facilement les déchets organiques, ce qui permet d'économiser du temps et des efforts

Le broyeur de déchets est la solution idéale pour une cuisine propre et durable : simple à utiliser et compact, il élimine les déchets alimentaires directement à partir de l'évier, réduisant ainsi les mauvaises odeurs dans la cuisine et améliorant l'hygiène