VZ79N

Materiale	Composito
Tipologia	Vasca composito
Numero vasche	1
Codice EAN	8017709183424



Estetica

Estetica	Universale	**Logo**	Inciso Troppo Pieno
Colore	Nero	**Altri colori disponibili**	Bianco, Panna, Avena, Cemento / Concrete, EXTRA Bianco, EXTRA Nero
Serie	Quadra		
Tipo incasso	Standard	**Forato / predisposto per foratura**	Predisp.

	Tipologia vasca	Dimensioni vasca, L x P x A (mm)	Profondità vasca (mm)	Raggio angolare vasca	Troppopieno vasca	Posizione scarico vasca	Dimensione scarico vasca
Vasca	Raggiata	720 x 400 x 200	200	5	Si, tradizionale	A parete	3.5"

Caratteristiche Tecniche

Caratteristiche materiale composito	Antibatterico, Facile da pulire, Antigraffio, Resistente agli schock termici, Resistente alle temperature elevate, Resistente agli urti, Resistente ai raggi UV	**Foro miscelatore**	1
		Diametro foro miscelatore	35 mm
		Numero ganci	10
		Tipologia ganci	Standard
Dimensioni del prodotto (mm)	200x790x500 mm	**Possibilità di installare il tritarifiuti**	Si

Dimensioni foro incasso sopratop (mm)	770 X 480 mm
Altezza da top cucina	10 mm
Misura mobile incasso	80 cm

Dotazione accessori Inclusi

Dotazione accessori montaggio	Piletta, Sifone salvaspazio con attacco lavastoviglie, Ganci montaggio

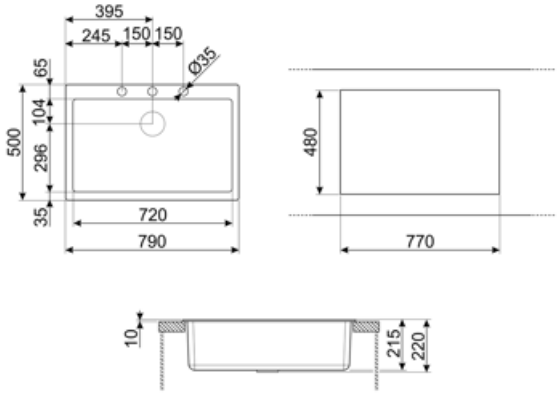

Accessori Compatibili



KITDSQ

Dispenser di sapone finitura cromata con manopola quadrata 40x40 mm



KITFD050

Tritarifiuti 0,5 HP, Motore: 1/2 potenza, Adatto a tutti i lavelli con scarico da 3 1/2 "



KITFD075

Tritarifiuti 0,75 HP, Motore: 1/2 potenza, Adatto a tutti i lavelli con scarico da 3 1/2 "



KITFD100

Tritarifiuti 1 HP, Motore: 1/2 potenza, Adatto a tutti i lavelli con scarico da 3 1/2"

Prodotti alternativi



VZ79CT

Colore: Cemento



VZ79B

Colore: Bianco

Glossario simboli



Dimensione del mobile base: Dimensione del mobile base necessaria per l'installazione del lavello.



Indica la profondità della vasca.



Standard: modalità di installazione, che si abbina facilmente a qualsiasi tipo di cucina.



Antibatterico



Antigraffio



Resistente agli shock termici



Resistente alle temperature elevate



Resistente agli urti



Facile da pulire



Protezione UV, non scolorisce nel tempo.

Benefit

Vasca singola

Una singola vasca per maggiore adattabilità, capacità e ottimizzazione dello spazio

Possibilità foro miscelatore

Possibilità di avere il foro miscelatore per un'installazione diretta del miscelatore sul lavello, per una superficie più ampia e ordinata

Tritarifiuti

Possibilità di installare il tritarifiuti KITFD100 per eliminare facilmente i rifiuti organici risparmiando tempo e fatica

Il tritarifiuti è la soluzione ideale per una cucina pulita e sostenibile: semplice da usare e compatto, elimina direttamente dal lavello i rifiuti organici, riducendo gli odori in cucina e migliorando l'igiene.