VZP45B

Матеріал мийки	Граніт
Тип продукту	Композитная
Кількість чаш	1
Код EAN	8017709294113



Естетика

Естетика	Универсальный	**Тип вбудовування**	Стандартний, Під стільницю
Колір	Білий	**Логотип**	На переливі
Серія	Quadra	**Також доступні кольори**	Серо-голубой, Чорний, Цемент / Бетон

	Тип чаші	Розмір чаші	Глибина чаші (мм)	Радіус заокруглення чаші	Переливання	Положення корзинчатого вентиля	Розмір корзинчатого вентиля
Чаша	Мінімальний радіус	400 x 400 x 200	200	10	Так, монтаж врівень	У стінки чаші	3,5 дюйму

Технічні характеристики

Встановлення з бортиком	6 мм
Встановлення в базу	45, 50 см
Кількість затискачів	4
Тип затискачів	Стандартные крепежи и для и=установки под столешницу

Характеристики композитного мтаериала	Антибактеріальний, Предварительно установленная уплотнительная лента, Стійкий до подряпин, Компактный сифон с возможностью подключения посудомоечной машины, Стійкість до високих температур, Ударостійкий, Стойкость к ультрафиолетовому излучению
Габаритні розміри виробу (мм)	200x456x456 мм
Розміри вирізу	446x446 мм
Размер выреза, установка под столешницу (мм)	400x400 мм
Радіус заокруглення шаблону для вирізу	10 мм

Аксесуари в комплекті

Аксесуари для вбудовування	Корзинчатий вентиль, Сифон з можливістю підключення посудомийної або пральної машини, Фіксувальні затискачі

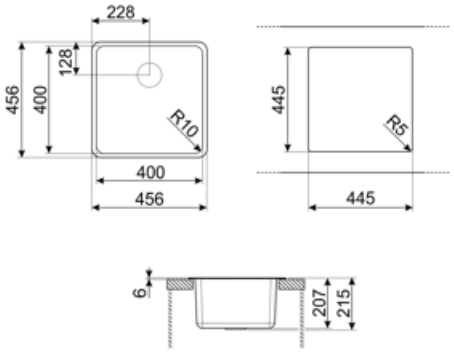

Compatible Accessories



KITDSQ

Дозатор для мыла хромированная отделка с квадратной ручкой 40x40 мм



KITFD050

Измельчитель пищевых отходов 0,5 л.с. Мотор 0,5 л.с. Подходит для всех моек со сливом 3 1/2 "



KITFD075

Измельчитель пищевых отходов 075 л.с. Мотор 0,75 л.с. Подходит для всех моек со сливом 3 1/2 "



KITFD100

Измельчитель пищевых отходов 1 л.с. Мотор 1 л.с. Подходит для всех моек со сливом 3 1/2 "

Alternative products



VZP45CT

Колір : Цемент / Бетон



VZP45N

Колір : Чорний

Symbols glossary


Антибактериальная


Против царапин



Ширина шкафа, необходимого для установки мойки



Ширина шкафа, необходимого для установки мойки



Глубина мойки - в зависимости от модели глубина может быть от 13 до 24,5 см.


Стандартная установка: традиционная установка в столешницу, подходит для любых кухонных гарнитуров


Монтаж под столешницу: мойка закреплена под столешницей, что расширяет рабочую поверхность и увеличивает глубину мойки.


Легкая очистка


Термостойкость


Устойчивость к высоким температурам


Ударопрочность



Защита от ультрафиолета, не выгорает со временем.

Benefit (TT)

Одна чаша

Одна чаша для большей адаптивности, вместимости и оптимизации пространства