VZP45CT

Materiale	Composito
Tipologia	Vasca composito
Numero vasche	1
Codice EAN	8017709294120



Estetica

Estetica	Universale	**Logo**	Inciso Troppo Pieno
Colore	Cemento	**Altri colori disponibili**	Tortora, Nero, Bianco
Serie	Quadra	**Forato / predisposto per foratura**	Non forato
Tipo incasso	Standard, Sottotop		

	Tipologia vasca	Dimensioni vasca, L x P x A (mm)	Profondità vasca (mm)	Raggio angolare vasca	Troppopieno vasca	Posizione scarico vasca	Dimensione scarico vasca
Vasca	Raggiata	400 x 400 x 200	200	10	Si, a filo	A parete	3.5"

Caratteristiche Tecniche

Caratteristiche materiale composito	Antibatterico, Facile da pulire, Antigraffio, Resistente agli schock termici, Resistente alle temperature elevate, Resistente agli urti, Resistente ai raggi UV
Dimensioni del prodotto (mm)	200x456x456 mm
Dimensioni foro incasso sopratop (mm)	446x446 mm
Dimensioni foro incasso sottotop (mm)	400x400 mm

Altezza da top cucina	6 mm
Misura mobile incasso	45, 50 cm
Numero ganci	4
Tipologia ganci	Ganci standard + sottotop

Raggio angolare foro incasso sottotop	10 mm

Dotazione accessori Inclusi

Dotazione accessori montaggio	Piletta, Sifone salvaspazio con attacco lavastoviglie, Ganci montaggio

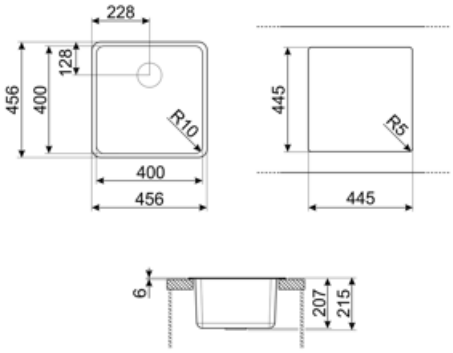

Accessori Compatibili



KITDSQ

Dispenser di sapone finitura cromata con manopola quadrata 40x40 mm



KITFD050

Tritarifiuti 0,5 HP, Motore: 1/2 potenza, Adatto a tutti i lavelli con scarico da 3 1/2 "



KITFD075

Tritarifiuti 0,75 HP, Motore: 1/2 potenza, Adatto a tutti i lavelli con scarico da 3 1/2 "



KITFD100

Tritarifiuti 1 HP, Motore: 1/2 potenza, Adatto a tutti i lavelli con scarico da 3 1/2"

Prodotti alternativi



VZP45B

Colore: Bianco



VZP45N

Colore: Nero

Glossario simboli



Antibatterico



Antigraffio



Dimensione del mobile base: Dimensione del mobile base necessaria per l'installazione del lavello.



Indica la profondità della vasca.



Standard: modalità di installazione, che si abbina facilmente a qualsiasi tipo di cucina.



Sottotop: modalità di installazione del lavello o del piano cottura direttamente sotto il piano di lavoro, permettendo di sfruttarne tutta la superficie.



Dimensione del mobile base: Dimensione del mobile base necessaria per l'installazione del lavello.



Resistente agli shock termici



Resistente alle temperature elevate



Resistente agli urti



Facile da pulire



Protezione UV, non scolorisce nel tempo.

Benefit

Vasca singola

Una singola vasca per maggiore adattabilità, capacità e ottimizzazione dello spazio