VZP45N

Material del fregadero	Granito
Tipología	Cubeta de composite
Número de cubetas	1
Código EAN	8017709294137

Estética

Estética	Universal	**Logo**	On overflow
Color	Negro	**Otros colores disponibles**	Gris, Blanco, Cemento / Concrete
Serie	Quadra	**Agujero para grifo / Agujero para grifo precortado**	No agujero
Tipo de instalación	Estándar, Bajo encimera		

	Tipología cubeta	Dimensiones cubeta , L x P x A (mm)	Profundidad cubeta (mm)	Radio angular cubeta	Rebosadero	Posición filtro	Dimensión filtro
Cubeta	Rayada	400 x 400 x 215	215	10	Sí, alineado	De pared	3.5"

Características técnicas

Characteristics composite material	Cubeta, Fácil de limpiar, Sifón con conexión para lavavajillas, Resistente al choque térmico, Ganchos montaje, Junta, UV Resistant	**Altura desde encimera de la cocina**	6 mm
		Medida mueble empotrable	45, 50 cm
		Número de ganchos	4
Dimensiones del producto (mm)	215x456x456 mm	**Tipología ganchos**	Standard + undermount clip

Dimensiones hueco instalación sobre encimera (mm)	446x446 mm
Dimensiones hueco instalación bajo encimera (mm)	400x400 mm
Radio angular orificio de empotrado	10 mm

Equipo accesorios incluidos

Equipo accesorios montaje	Cubeta, Sifón con conexión para lavavajillas, Ganchos montaje

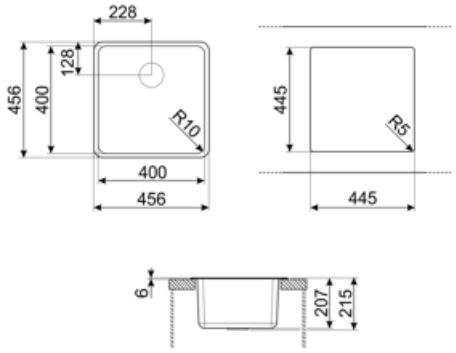

Accesorios Compatible

CB25MN

Single HPE chopping board to fit minimum radius bowls, black matt, measures 250 x 410 H 12 mm, dishwasher safe

COL19

St/Steel colander to fit MINIMUM radius mm bowl, measures 200 x 410 x 26 mm

COL36

St/steel colander for MINIMUM radius bowls, measures 370 x 410 x 30 mm

KITFD050

Triturador de residuos 0,5 HP, Motor: 1/2 caballo de potencia, Se adapta a todos los fregaderos con salida de residuos de 3 1/2

KITFD100

Waste disposal 1 HP, Motor: 1/2 horsepower, Fits all sinks with 3 1/2" waste outlet

CB28QU

Single HPL chopping board for miminum radius, oak, measures 280 x 418 H 12 mm

COL19H

St/Steel colander to fit MINIMUM radius mm bowl, measures 200 x 410 x 100 mm

KITDSQ

Soap dispenser chrome finishing with square knob 40x40 mm

KITFD075

Waste disposal 0,75 HP, Motor: 1/2 horsepower, Fits all sinks with 3 1/2" waste outlet

Productos alternativos

VZP45B

Color: Blanco

VZP45CT

Color: Cemento

Symbols glossary

Antibacterial

Antiscratch

Tamaño del mueble base: Se requiere el tamaño del mueble base para la instalación del fregadero.

Cupboard width required for sink installation

Indica la profundidad de la cubeta del fregadero

Estándar: método de instalación, que se adapta fácilmente a cualquier tipo de cocina.

Undermount: cómo instalar el fregadero o la placa directamente debajo de la superficie de trabajo, lo que le permite aprovechar toda la superficie disponible.

Fácil de limpiar

High temperatures resistant

Impact resistant

Resistente al choque térmico

UV protection, does not fade over time.

Benefit (TT)

Un solo seno para una mayor adaptabilidad, capacidad y optimización del espacio.

Un solo seno para una mayor adaptabilidad, capacidad y optimización del espacio.