VZP56B

Материал мойки	Гранит
Тип	Композитная
Количество чаш	1
EAN-**код**	8017709294052

Эстетика

Эстетика	Универсальный	**Логотип**	Гравировка полная
Цвет	Белый	**Другие доступные цвета**	Серо-голубой, Черный, Цемент / Бетон
Серия	Quadra	**Отверстие для смесителя/ эксцентрика**	Не перфорированный
Тип встраивания	Стандартный, Под столешницу		

	Тип чаши	Размер чаши (мм)	Глубина чаши (мм)	Радиус закругления чаши (мм)	Перелив	Положение корзинчатого вентиля	Размер корзинчатого вентиля
Чаша	Минимальный радиус	500 x 400 x 215	215	10	Да, скрытый монтаж	У стенки чаши	3,5 дюйма

Технические характеристики

Установка с бортиком	6 мм
Установка в базу	60 см
Количество зажимов	4
Тип зажимов	Стандартные крепежи и для и=установки под столешницу

Характеристики композитного мтаериала	Корзинчатый вентиль, Предварительно установленная уплотнительная лента, Сифон с возможностью подключение посудомоечной машины, Компактный сифон с возможностью подключения посудомоечной машины, Фиксирующие зажимы, Уплотнительная лента, Стойкость к ультрафиолетовому излучению
Размеры изделия (мм)	215x556x456 мм
Размеры выреза в столешнице (мм)	546x446 мм
Размер выреза, установка под столешницу (мм)	500x400 мм
Радиус скругления шаблона для выреза	10 мм

Аксессуары в комплекте

Аксессуары для монтажа в комплекте	Корзинчатый вентиль, Сифон с возможностью подключение посудомоечной машины, Фиксирующие зажимы

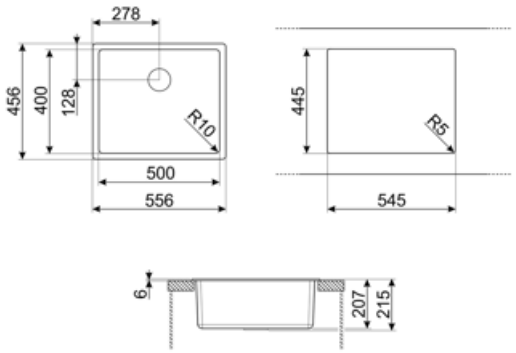

Совместимые Аксессуары

CB25MN

Разделочная доска из HPL пластика для чаш минимального радиуса, черная матовая, размеры 250 x 410 x 12 мм, можно мыть в посудомоечной машине

COL19

Коландер из нержавеющей стали для чаши МИНИМАЛЬНОГО радиуса, размеры 200 x 410 x 26 мм

COL36

Коландер из нержавеющей стали для чаши МИНИМАЛЬНОГО радиуса, размеры 370 x 410 x 30 мм

KITFD050

Измельчитель пищевых отходов 0,5 л.с. Мотор 0,5 л.с. Подходит для всех моек со сливом 3 1/2 "

KITFD100

Измельчитель пищевых отходов 1 л.с. Мотор 1 л.с. Подходит для всех моек со сливом 3 1/2 "

CB28QU

Разделочная доска из HPL пластика, для моек минимального радиуса, цвет дуб, размеры 280 x 418 x 12 мм

COL19H

Коландер из нержавеющей стали для чаши МИНИМАЛЬНОГО радиуса, размеры 200 x 410 x 100 мм

KITDSQ

Дозатор для мыла хромированная отделка с квадратной ручкой 40x40 мм

KITFD075

Измельчитель пищевых отходов 075 л.с. Мотор 0,75 л.с. Подходит для всех моек со сливом 3 1/2 "

Alternative products

VZP56N

Цвет: Черный

VZP56CT

Цвет: Цемент / Бетон

Symbols glossary

Ширина мебельного шкафа, необходимая для установки мойки.

Глубина мойки - в зависимости от модели глубина может быть от 13 до 24,5 см.

Стандартная установка: традиционная установка в столешницу, подходит для любых кухонных гарнитуров

Монтаж под столешницу: мойка закреплена под столешницей, что расширяет рабочую поверхность и увеличивает глубину мойки.

Антибактериальная

Против царапин

Термостойкость

Устойчивость к высоким температурам

Ударопрочность

Легкая очистка

Защита от ультрафиолета, не выгорает со временем.

Benefit (TT)

Одна чаша

Одна чаша для большей адаптивности, вместимости и оптимизации пространства