# VZP76CT

| | |
|---|---|
| **Материал мойки** | Гранит |
| **Тип** | Композитная |
| **Количество чаш** | 1 |
| **Международный артикул (EAN-код)** | 8017709294021 |



## Эстетика

| | | | |
|---|---|---|---|
| **Эстетика** | Универсальный | **Логотип** | Гравировка полная |
| **Цвет** | Цемент / Бетон | **Другие доступные цвета** | Серо-голубой, Черный, Белый |
| **Серия** | Quadra | **Отверстие для смесителя/ эксцентрика** | Не перфорированный |
| **Тип встраивания** | Стандартный, Под столешницу | | |

| | Тип чаши | Размер чаши (мм) | Глубина чаши (мм) | Радиус закругления чаши (мм) | Перелив | Положение корзинчатого вентиля | Размер корзинчатого вентиля |
|---|---|---|---|---|---|---|---|
| Чаша | Минимальный радиус | 700 x 400 x 215 | 200 | 10 | Да, скрытый монтаж | У стенки чаши | 3,5 дюйма |

## Технические характеристики

| | |
|---|---|
| **Установка с бортиком** | 6 мм |
| **Установка в базу** | 80 см |
| **Количество зажимов** | 4 |
| **Тип зажимов** | Стандартные крепежи и для и=установки под столешницу |

| | |
|---|---|
| **Характеристики композитного мтаериала** | Корзинчатый вентиль, Предварительно установленная уплотнительная лента, Сифон с возможностью подключение посудомоечной машины, Компактный сифон с возможностью подключения посудомоечной машины, Фиксирующие зажимы, Уплотнительная лента, Стойкость к ультрафиолетовому излучению |
| **Размеры изделия (мм)** | 215x756x456 мм |
| **Размеры выреза в столешнице (мм)** | 746x446 мм |
| **Размер выреза, установка под столешницу (мм)** | 700x400 мм |
| **Радиус скругления шаблона для выреза** | 10 мм |

## Аксессуары в комплекте

| | |
|---|---|
| **Аксессуары для монтажа в комплекте** | Корзинчатый вентиль, Сифон с возможностью подключение посудомоечной машины, Фиксирующие зажимы |

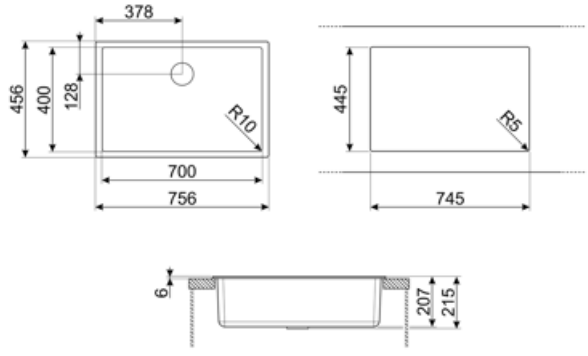

## Совместимые Аксессуары



**KITDSQ**

Дозатор для мыла хромированная отделка с квадратной ручкой 40x40 мм



**KITFD050**

Измельчитель пищевых отходов 0,5 л.с. Мотор 0,5 л.с. Подходит для всех моек со сливом 3 1/2 "



**KITFD075**

Измельчитель пищевых отходов 075 л.с. Мотор 0,75 л.с. Подходит для всех моек со сливом 3 1/2 "



**KITFD100**

Измельчитель пищевых отходов 1 л.с. Мотор 1 л.с. Подходит для всех моек со сливом 3 1/2 "

## Alternative products



**VZP76B**

**Цвет:** Белый



**VZP76N**

**Цвет:** Черный



**VZP76DV**

**Цвет:** Серо-голубой

## Symbols glossary



Антибактериальная




Ширина мебельного шкафа, необходимая для установки мойки.



Стандартная установка: традиционная установка в столешницу, подходит для любых кухонных гарнитуров



Легкая очистка



Ударопрочность




Защита от ультрафиолета, не выгорает со временем.



Против царапин




Глубина мойки - в зависимости от модели глубина может быть от 13 до 24,5 см.



Монтаж под столешницу: мойка закреплена под столешницей, что расширяет рабочую поверхность и увеличивает глубину мойки.



Устойчивость к высоким температурам



Термостойкость

# Benefit (TT)

**Одна чаша**

Одна чаша для большей адаптивности, вместимости и оптимизации пространства