# VZUM40CN

| | |
|---|---|
| **Material del fregadero** | Granito |
| **Tipología** | Cubeta de composite |
| **Número de cubetas** | 1 |
| **Código EAN** | 8017709216184 |

## Estética

| | | | |
|---|---|---|---|
| **Estética** | Universal | **Logo** | On overflow |
| **Color** | EXTRA Negro | **Otros colores disponibles** | Negro, Blanco, Crema, Avena, Cemento / Concrete, EXTRA Blanco |
| **Serie** | Quadra | | |
| **Tipo de instalación** | Bajo encimera | **Agujero para grifo / Agujero para grifo precortado** | No agujero |

| | Tipología cubeta | Dimensiones cubeta , L x P x A (mm) | Profundidad cubeta (mm) | Rebosadero | Posición filtro | Dimensión filtro |
|---|---|---|---|---|---|---|
| Cubeta | Escuadrada | 340 x 400 x 210 | 210 | Sí, tradicional | De pared | 3.5" |

## Características técnicas

| | | | |
|---|---|---|---|
| **Dimensiones del producto (mm)** | 220x380x440 mm | **Medida mueble empotrable** | 45 cm |
| **Dimensiones hueco instalación bajo encimera (mm)** | 340 X 400 mm | **Número de ganchos** | 8 |
| | | **Tipología ganchos** | Ganchos bajo encimera |
| **Radio angular orificio de empotrado** | 5 mm | | |

## Equipo accesorios incluidos

| | |
|---|---|
| **Equipo accesorios montaje** | Cubeta, Ganchos montaje |

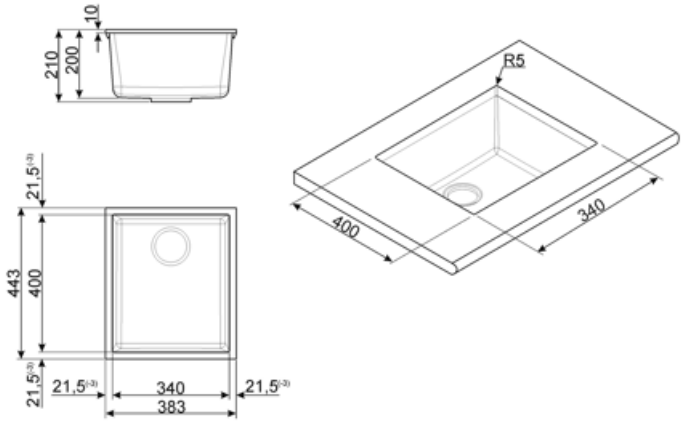

## Accesorios Compatible

**3712**

Siphon single bowl sinks (dishwasher connection included)

**3713**

Siphon double bowls sinks (dishwasher connection included)

**KITFD050**

Triturador de residuos 0,5 HP, Motor: 1/2 caballo de potencia, Se adapta a todos los fregaderos con salida de residuos de 3 1/2

**KITFD075**

Waste disposal 0,75 HP, Motor: 1/2 horsepower, Fits all sinks with 3 1/2" waste outlet

**KITFD100**

Waste disposal 1 HP, Motor: 1/2 horsepower, Fits all sinks with 3 1/2" waste outlet

**KITPOPUP2**

1 Bowl automatic pop up waste kit with square knob for composite sinks UNIVERSAL

## Symbols glossary

Tamaño del mueble base: Se requiere el tamaño del mueble base para la instalación del fregadero.

Undermount: cómo instalar el fregadero o la placa directamente debajo de la superficie de trabajo, lo que le permite aprovechar toda la superficie disponible.

Indica la profundidad de la cubeta del fregadero

# Benefit (TT)

**Un solo seno para una mayor adaptabilidad, capacidad y optimización del espacio. Preguntar a ChatGPT**

Un solo seno para una mayor adaptabilidad, capacidad y optimización del espacio. Preguntar a ChatGPT