VZUM79B

Материал мойки	Гранит
Тип	Композитная
Количество чаш	1
EAN-**код**	8017709183592

Эстетика

Эстетика	Универсальный	**Логотип**	Гравировка полная
Цвет	Белый	**Другие доступные цвета**	Черный, Кремовый, Бежевый, Цемент / Бетон, EXTRA Белый, EXTRA Черный
Серия	Quadra	**Отверстие для смесителя/ эксцентрика**	Не перфорированный
Тип встраивания	Под столешницу		

	Тип чаши	Размер чаши (мм)	Глубина чаши (мм)	Радиус закругления чаши (мм)	Перелив	Положение корзинчатого вентиля	Размер корзинчатого вентиля
Чаша	Минимальный радиус	720 x 400 x 210	210	5	Да, традиционная	У стенки чаши	3,5 дюйма

Технические характеристики

Установка в базу	80 см
Диаметр отверстия под смеситель	35 мм
Количество зажимов	8
Тип зажимов	Стандартный

Характеристики композитного мтаериала	Корзинчатый вентиль, Предварительно установленная уплотнительная лента, Сифон с возможностью подключение посудомоечной машины, Компактный сифон с возможностью подключения посудомоечной машины, Фиксирующие зажимы, Уплотнительная лента, Стойкость к ультрафиолетовому излучению
Размеры изделия (мм)	220x760x440 мм
Размер выреза, установка под столешницу (мм)	720 X 400 мм
Радиус скругления шаблона для выреза	5 мм

Аксессуары в комплекте

Аксессуары для монтажа в комплекте	Корзинчатый вентиль, Фиксирующие зажимы

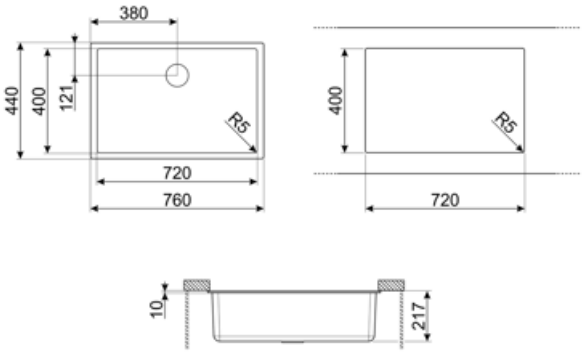

Совместимые Аксессуары

3712

Компактный сифон с подключением посудомоечной машины для мойки с 1 чашей

CB28QU

Разделочная доска из HPL пластика, для моек минимального радиуса, цвет дуб, размеры 280 x 418 x 12 мм

KITDSQ

Дозатор для мыла хромированная отделка с квадратной ручкой 40x40 мм

KITFD075

Измельчитель пищевых отходов 075 л.с. Мотор 0,75 л.с. Подходит для всех моек со сливом 3 1/2 "

KITPOPUP2

Сливной комплект с автоматический клапаном для 1 чаши с квадратной ручкой для композитных моек UNIVERSAL

3713

Компактный сифон с подключением посудомоечной машины для мойки с 2 чашами

KITDS

Дозатор мыла хромированная отделка с круглой ручкой

KITFD050

Измельчитель пищевых отходов 0,5 л.с. Мотор 0,5 л.с. Подходит для всех моек со сливом 3 1/2 "

KITFD100

Измельчитель пищевых отходов 1 л.с. Мотор 1 л.с. Подходит для всех моек со сливом 3 1/2 "

Symbols glossary

Антибактериальная

Ширина мебельного шкафа, необходимая для установки мойки.

Монтаж под столешницу: мойка закреплена под столешницей, что расширяет рабочую поверхность и увеличивает глубину мойки.

Устойчивость к высоким температурам

Легкая очистка

Против царапин

Глубина мойки - в зависимости от модели глубина может быть от 13 до 24,5 см.

Термостойкость

Ударопрочность

Защита от ультрафиолета, не выгорает со временем.

Benefit (TT)

Одна чаша

Одна чаша для большей адаптивности, вместимости и оптимизации пространства