W3104A10

Codice EAN	8017709364427
Famiglia	Lavabiancheria
Profondità commerciale	Standard
Installazione	Libera installazione
Tipo di carica	Frontale



Efficienza migliorata: consumo ridotto del 10% rispetto al livello previsto per la classe A.

Estetica

Colore	Bianco	**Colore oblò**	Nero
Colore frontalino	Bianco	**Tipo Oblò**	Standard
Colore led/display	Bianco	**Colore maniglia**	Nero
Colore tasti funzione	Nero	**Colore cassetto**	Bianco
Numero di manopole	1	**Colore involucro**	Bianco
Colore manopola programmi o programmi/ temperature	Nero	**Colore top**	Bianco

Programmi

Comandi	Elettronici
Grafica programmi	Scritte IT
Numero di programmi	15

Programmi

Piumini	PowerWash	Antiallergico + Vapore
Baby	Centrifuga	Cotone
Cotone 20°	Eco 40-60	Lana/A mano
Mix	Rapido 15 min	Risciacquo e Centrifuga
Self Clean	Sintetici	Sport

Temperature Lavaggio

Freddo	20°C	30°C
40°C	60°C	90°C

Programmi speciali

Antiallergico + Vapore	Baby	Lana/A mano
PowerWash	Rapido 15 min	

Programma speciale per la pulizia del cestello Si

Display

visualizzazione tempo fine programmata

visualizzazione tempo residuo

Tipo di display LED DISPLAY

Tasti/Opzioni

Fine Programmata	Extra Risciacquo	Regolazione Centrifuga
Temperatura	Prelavaggio	Rapido
Intensivo	Vapore	Child lock

Indicatore di avanzamento programma A display

Indicatore di fine ciclo Display / Acustico

Caratteristiche Tecniche

Tipo di motore Brushless / Inverter

Diametro oblò 30 cm

Apertura oblò 135°

Funzionamento a controllo elettronico	Sì
Manopola selezione programmi	Sì
Regolazione centrifuga a display/led	Esclusione centrifuga/ 400/ 600/ 800/ 1000/ 1200/ 1400
Regolazione temperatura a display/led	Sì
Vasca in polipropilene	Sì
Cestello	Inox
Volume cestello	60 l
Carico variabile automatico	Sì
Sistema antischiuma	Sì
Bilanciamento del carico	Automatico
Filtro ispezionabile	Sì
Sicurezza bambini	Blocco impostazioni
Sistema anti-trabocco	Sì

Prestazioni / Etichetta Energetica - Reg. 2019

Marchio o nome del fornitore	SMEG
Capacità Nominale	10 kg
Classe di efficienza energetica	A
Energy_cons_100	46 kWh
Water Consumption	46 litres
Classe di efficienza di centrifuga-asciugatura	B
Classe di rumorosità nella fase di centrifuga	B
Rumorosità	74 dB(A) re 1 pW
Programme duration at rated capacity	3:59 h:min

Collegamento Elettrico

Potenza installata	2200 W
Corrente	10 A
Tensione (V)	220-240 V
Frequenza	50 Hz
Lunghezza cavo di alimentazione	160 cm
Spina	(F;E) Schuko

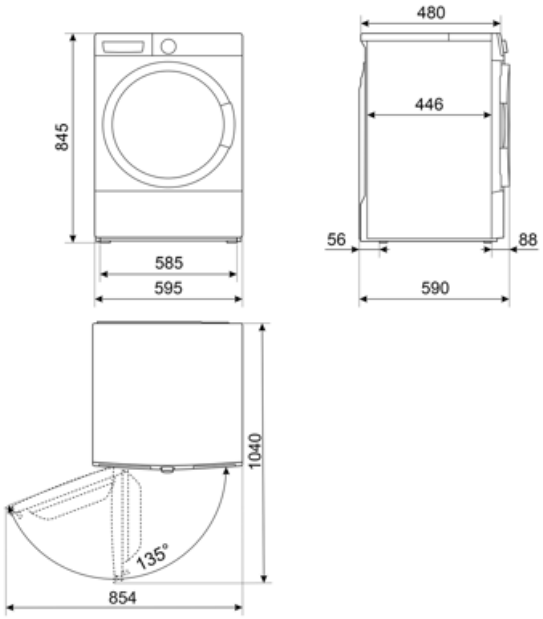

Glossario simboli



Efficienza migliorata: consumo ridotto del 10% rispetto al livello previsto per la classe A.



Controllo dei consumi idrici: In tutti i modelli di lavabiancheria è presente il sistema di carico variabile, in base al quale la macchina diversifica automaticamente il ciclo di lavaggio e i tempi di funzionamento a seconda della quantità e del tipo di biancheria introdotta, consentendo un significativo risparmio di acqua e di energia elettrica.



Auto-bilanciamento del carico: Garantisce la perfetta distribuzione della biancheria all'interno del cestello. Nel caso in cui sia rilevato uno sbilanciamento, la velocità di centrifuga viene adattata in modo da ridistribuire uniformemente la biancheria all'interno del cesto e ridurre così le vibrazioni.



Blocco comandi: L'opzione blocco comandi, presente su diverse tipologie di prodotti, permette di bloccare tutte le funzioni e i programmi impostati, nonché i comandi, per una totale sicurezza soprattutto in presenza di bambini.



Classe di efficienza energetica A



Display LED: Per ottimizzare le prestazioni e semplificare al massimo l'utilizzo dell'elettrodomestico , alcune lavabiancheria e alcuni frigoriferi sono dotati di un display LED che permette di visualizzare lo stato di funzionamento del prodotto.



Oblò largo 30 cm: Le grandi dimensioni dell'oblò da 30 cm rendono le operazioni di carico e scarico del bucato ancora più agevoli e veloci favorendo la massima praticità d'uso.



Fine programmata: questa funzione consente di impostare l'orario di termine del ciclo di lavaggio. Puoi pianificare quando il bucato sarà pronto, adattando la fine del programma alle tue esigenze quotidiane e ottimizzando l'organizzazione del tempo senza compromettere i risultati del lavaggio.



Filtri easy-to-clean: L'opzione, tramite apposite spie di segnalazione, avverte della necessità della pulizia periodica dei filtri, onde evitare dimenticanze e così garantire nel tempo il perfetto funzionamento dell'asciugatrice. La comoda posizione dei filtri rendono la manutenzione rapida ed estremamente semplice.



Opzione intensivo: questa funzione prolunga la durata del ciclo di lavaggio e aumenta l'intensità del lavaggio, garantendo una pulizia più profonda dei capi particolarmente sporchi.



L'evoluzione Smeg verso modelli più intelligenti ed ecosostenibili ha portato alla scelta della tecnologia Inverter che riduce significativamente i consumi.



Antiallergico + Vapore: programma studiato per coloro che hanno pelli sensibili. L'aggiunta del vapore in combinazione con un'azione di lavaggio e di risciacquo energica dei capi, anche i più delicati, contribuisce a garantire un elevato livello di igiene e maggior cura ed attenzione nell'eliminazione completa dei detergenti.



Piumini: ciclo indicato per capi imbottiti con fibre sintetiche o piume, garantendo una pulizia delicata senza danneggiare il materiale.



Opzione prelavaggio: Programma prelavaggio indicato per capi particolarmente sporchi.

Baby: programma studiato per lavare indumenti per bambini, biancheria intima e capi delicati. Rimuove batteri, allergeni e residui di detersivo, garantendo igiene ottimale, protezione delle fibre più delicate e sterilizzazione dei capi grazie all'uso di alte temperature.

Cotone: programma pensato per il lavaggio di capi di cotone mediamente o molto sporchi, assicurando una pulizia completa ed efficace.

Risciacquo aggiuntivo: Opzione che aggiunge un ulteriore risciacquo a quello già previsto nel programma scelto, per eliminare ogni residuo di detersivo. Questa funzione è particolarmente indicata per chi soffre di allergie o problemi cutanei.

Rapido 15 min.: ideale per piccoli carichi di capi leggermente sporchi, garantisce un lavaggio veloce in pochissimo tempo.

Centrifuga: programma dedicato a eseguire una centrifuga efficace per rimuovere l'acqua in eccesso dai capi.

Sintetici: programma dedicato ai tessuti sintetici e misti. Ideale per capi con sporco leggero o normale, utilizza temperature moderate e un'azione più delicata per proteggere le fibre e ridurre la formazione di pieghe, garantendo una pulizia efficace senza stressare i materiali.

Opzione Vapore: L'opzione vapore disponibile su alcuni programmi è indicata per distendere le pieghe, rinfrescare i tessuti, neutralizzare gli odori e sciogliere lo sporco distruggendo gli allergeni in meno tempo rispetto al lavaggio del capo con immersione in acqua.

L'attenta progettazione della vasca e del cestello ha permesso di raggiungere una capacità di carico sino a 10 Kg di bucato nella lavabiancheria.

Self Clean: questo programma, da eseguire a cestello vuoto, pulisce accuratamente l'interno della lavatrice rimuovendo residui di tessuti, detersivo e batteri che si accumulano durante i lavaggi a basse temperature.

Cotone 20°: per tessuti in cotone e lino leggermente sporchi

Eco 40-60: programma di riferimento previsto dalla normativa UE per misurare le prestazioni energetiche delle lavatrici. Ideale per il cotone normalmente sporco lavabile a 40 °C o 60 °C, offre un eccellente equilibrio tra pulizia e risparmio a fronte di un tempo di lavaggio più lungo.

Mix: Programma che consente di lavare capi con colori e tessuti diversi. Ideale per effettuare lavaggi quotidiani per carichi misti di abiti poco sporchi.

Risciaquo e centrifuga: questo programma è adatto per il risciacquo e la centrifuga dei capi

Sport: programma studiato per lavare rapidamente l'abbigliamento sportivo e tecnico, sottoposto a frequenti lavaggi, assicurando igiene ottimale e protezione delle fibre.

Opzione rapido: Opzione che permette di ridurre i tempi del programma selezionato, quando i capi da lavare non necessitano di un lavaggio prolungato.

Lana/A mano: programma ideale per indumenti delicati, in lana e in seta che richiedono una particolare attenzione nel lavaggio. Utilizza acqua a temperatura ambiente e lente rotazioni del cestello per assicurare la massima cura degli indumenti.

PowerWash: questo programma è ideale per piccoli carichi moderatamente sporchi, offrendo un ciclo di lavaggio intensivo in meno di un'ora.

Regolazione temperatura: offre la possibilità di adattare il ciclo di lavaggio alle tue esigenze, selezionando la temperatura più adatta per proteggere i tessuti, rimuovere sporco e ottenere risultati ottimali in ogni lavaggio.

Benefit

Dimensioni standard per adattarsi a qualsiasi ambiente domestico, con capacità ottimali e funzionalità avanzate

15 programmi

Fino a 15 programmi per rispondere a ogni esigenza giornaliera

Display LED

Con soft touch control e luci a LED per impostare e selezionare facilmente ogni opzione in modo intuitivo e veloce

Tecnologia Steam Energy

Perfetta rimozione di macchie, odori, pieghe e allergeni grazie all'utilizzo del vapore

La tecnologia Steam Energy, usa il vapore, all'inizio o alla fine del ciclo a seconda del programma, per distendere le pieghe e rimuovere macchie, odori e allergeni.

Inverter

Maggiore efficienza energetica, minori consumi e una durata superiore, riducendo l'usura e il rumore grazie al motore Inverter