# W3C062A

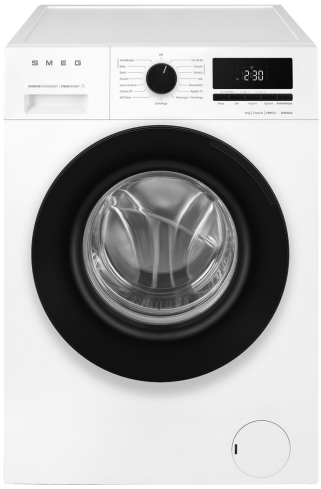

| | |
|---|---|
| **Codice EAN** | 8017709364373 |
| **Famiglia** | Lavabiancheria |
| **Profondità commerciale** | Slim |
| **Installazione** | Libera installazione |
| **Tipo di carica** | Frontale |

## Estetica

| | | | |
|---|---|---|---|
| **Colore** | Bianco | **Colore oblò** | Nero |
| **Colore frontalino** | Bianco | **Tipo Oblò** | Standard |
| **Colore led/display** | Bianco | **Colore maniglia** | Nero |
| **Colore tasti funzione** | Nero | **Colore cassetto** | Bianco |
| **Numero di manopole** | 1 | **Colore involucro** | Bianco |
| **Colore manopola programmi o programmi/ temperature** | Nero | **Colore top** | Bianco |

## Programmi

| | |
|---|---|
| **Comandi** | Elettronici |
| **Grafica programmi** | Scritte IT |
| **Numero di programmi** | 15 |

**Programmi**

- Piumini
- PowerWash
- Antiallergico + Vapore
- Baby
- Centrifuga
- Cotone
- Cotone 20°
- Eco 40-60
- Lana/A mano
- Mix
- Rapido 15 min
- Risciacquo e Centrifuga
- Self Clean
- Sintetici
- Sport

**Temperature Lavaggio**

Freddo | 20°C | 30°C

40°C | 60°C | 90°C

**Programmi speciali**

- Antiallergico + Vapore
- Baby
- Lana/A mano
- PowerWash
- Rapido 15 min

**Programma speciale per la pulizia del cestello** Si

**Display**

visualizzazione tempo fine programmata

visualizzazione tempo residuo

**Tipo di display** LED DISPLAY

**Tasti/Opzioni**

- Fine Programmata
- Extra Risciacquo
- Regolazione Centrifuga
- Temperatura
- Prelavaggio
- Rapido
- Intensivo
- Vapore
- Child lock

**Indicatore di avanzamento programma** A display

**Indicatore di fine ciclo** Display / Acustico

## Caratteristiche Tecniche

**Tipo di motore** Brushless / Inverter

**Diametro oblò** 30 cm

**Apertura oblò** 165°

| | |
|---|---|
| **Funzionamento a controllo elettronico** | Sì |
| **Manopola selezione programmi** | Sì |
| **Regolazione centrifuga a display/led** | Esclusione centrifuga/ 400/ 600/ 800/ 1000/ 1200 |
| **Regolazione temperatura a display/led** | Sì |
| **Vasca in polipropilene** | Sì |
| **Cestello** | Inox |
| **Volume cestello** | 38 l |
| **Carico variabile automatico** | Sì |
| **Sistema antischiuma** | Sì |
| **Bilanciamento del carico** | Automatico |
| **Filtro ispezionabile** | Sì |
| **Sicurezza bambini** | Blocco impostazioni |
| **Sistema anti-trabocco** | Sì |

## Prestazioni / Etichetta Energetica - Reg. 2019

| | |
|---|---|
| **Marchio o nome del fornitore** | SMEG |
| **Capacità Nominale** | 6 kg |
| **Classe di efficienza energetica** | A |
| **Energy_cons_100** | 42 kWh |
| **Water Consumption** | 37 litres |
| **Classe di efficienza di centrifuga-asciugatura** | B |
| **Classe di rumorosità nella fase di centrifuga** | B |
| **Rumorosità** | 74 dB(A) re 1 pW |
| **Programme duration at rated capacity** | 3:18 h:min |

## Collegamento Elettrico

| | |
|---|---|
| **Potenza installata** | 1850 W |
| **Corrente** | 10 A |
| **Tensione (V)** | 220-240 V |
| **Frequenza** | 50 Hz |
| **Lunghezza cavo di alimentazione** | 160 cm |
| **Spina** | (F;E) Schuko |

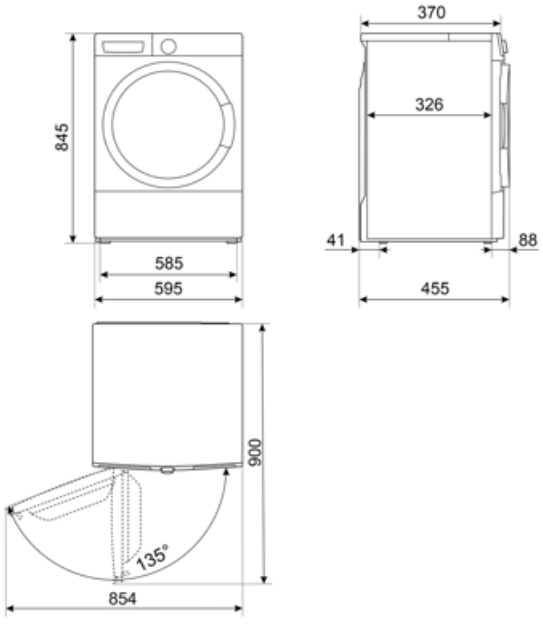

# Glossario simboli



Controllo dei consumi idrici: In tutti i modelli di lavabiancheria è presente il sistema di carico variabile, in base al quale la macchina diversifica automaticamente il ciclo di lavaggio e i tempi di funzionamento a seconda della quantità e del tipo di biancheria introdotta, consentendo un significativo risparmio di acqua e di energia elettrica.



Blocco comandi: L'opzione blocco comandi, presente su diverse tipologie di prodotti, permette di bloccare tutte le funzioni e i programmi impostati, nonché i comandi, per una totale sicurezza soprattutto in presenza di bambini.




Display LED: Per ottimizzare le prestazioni e semplificare al massimo l'utilizzo dell'elettrodomestico , alcune lavabiancheria e alcuni frigoriferi sono dotati di un display LED che permette di visualizzare lo stato di funzionamento del prodotto.



Fine programmata: questa funzione consente di impostare l'orario di termine del ciclo di lavaggio. Puoi pianificare quando il bucato sarà pronto, adattando la fine del programma alle tue esigenze quotidiane e ottimizzando l'organizzazione del tempo senza compromettere i risultati del lavaggio.



Opzione intensivo: questa funzione prolunga la durata del ciclo di lavaggio e aumenta l'intensità del lavaggio, garantendo una pulizia più profonda dei capi particolarmente sporchi.



Antiallergico + Vapore: programma studiato per coloro che hanno pelli sensibili. L'aggiunta del vapore in combinazione con un'azione di lavaggio e di risciacquo energica dei capi, anche i più delicati, contribuisce a garantire un elevato livello di igiene e maggior cura ed attenzione nell'eliminazione completa dei detergenti.



Opzione prelavaggio: Programma prelavaggio indicato per capi particolarmente sporchi.




Cotone 20°: per tessuti in cotone e lino leggermente sporchi



Auto-bilanciamento del carico: Garantisce la perfetta distribuzione della biancheria all'interno del cestello. Nel caso in cui sia rilevato uno sbilanciamento, la velocità di centrifuga viene adattata in modo da ridistribuire uniformemente la biancheria all'interno del cesto e ridurre così le vibrazioni.




Classe di efficienza energetica A




Oblò largo 30 cm: Le grandi dimensioni dell'oblò da 30 cm rendono le operazioni di carico e scarico del bucato ancora più agevoli e veloci favorendo la massima praticità d'uso.



Filtri easy-to-clean: L'opzione, tramite apposite spie di segnalazione, avverte della necessità della pulizia periodica dei filtri, onde evitare dimenticanze e così garantire nel tempo il perfetto funzionamento dell'asciugatrice. La comoda posizione dei filtri rendono la manutenzione rapida ed estremamente semplice.



L'evoluzione Smeg verso modelli più intelligenti ed ecosostenibili ha portato alla scelta della tecnologia Inverter che riduce significativamente i consumi.



Piumini: ciclo indicato per capi imbottiti con fibre sintetiche o piume, garantendo una pulizia delicata senza danneggiare il materiale.



Baby: programma studiato per lavare indumenti per bambini, biancheria intima e capi delicati. Rimuove batteri, allergeni e residui di detersivo, garantendo igiene ottimale, protezione delle fibre più delicate e sterilizzazione dei capi grazie all'uso di alte temperature.



Cotone: programma pensato per il lavaggio di capi di cotone mediamente o molto sporchi, assicurando una pulizia completa ed efficace.

Eco 40-60: programma di riferimento previsto dalla normativa UE per misurare le prestazioni energetiche delle lavatrici. Ideale per il cotone normalmente sporco lavabile a 40 °C o 60 °C, offre un eccellente equilibrio tra pulizia e risparmio a fronte di un tempo di lavaggio più lungo.

Mix: Programma che consente di lavare capi con colori e tessuti diversi. Ideale per effettuare lavaggi quotidiani per carichi misti di abiti poco sporchi.

Risciaquo e centrifuga: questo programma è adatto per il risciacquo e la centrifuga dei capi

Sport: programma studiato per lavare rapidamente l'abbigliamento sportivo e tecnico, sottoposto a frequenti lavaggi, assicurando igiene ottimale e protezione delle fibre.

Opzione rapido: Opzione che permette di ridurre i tempi del programma selezionato, quando i capi da lavare non necessitano di un lavaggio prolungato.

Opzione Vapore: L'opzione vapore disponibile su alcuni programmi è indicata per distendere le pieghe, rinfrescare i tessuti, neutralizzare gli odori e sciogliere lo sporco distruggendo gli allergeni in meno tempo rispetto al lavaggio del capo con immersione in acqua.

Lana/A mano: programma ideale per indumenti delicati, in lana e in seta che richiedono una particolare attenzione nel lavaggio. Utilizza acqua a temperatura ambiente e lente rotazioni del cestello per assicurare la massima cura degli indumenti.

Self Clean: questo programma, da eseguire a cestello vuoto, pulisce accuratamente l'interno della lavatrice rimuovendo residui di tessuti, detersivo e batteri che si accumulano durante i lavaggi a basse temperature.

Risciacquo aggiuntivo: Opzione che aggiunge un ulteriore risciacquo a quello già previsto nel programma scelto, per eliminare ogni residuo di detersivo. Questa funzione è particolarmente indicata per chi soffre di allergie o problemi cutanei.

Rapido 15 min.: ideale per piccoli carichi di capi leggermente sporchi, garantisce un lavaggio veloce in pochissimo tempo.

Centrifuga: programma dedicato a eseguire una centrifuga efficace per rimuovere l'acqua in eccesso dai capi.

Sintetici: programma dedicato ai tessuti sintetici e misti. Ideale per capi con sporco leggero o normale, utilizza temperature moderate e un'azione più delicata per proteggere le fibre e ridurre la formazione di pieghe, garantendo una pulizia efficace senza stressare i materiali.

Alcuni modelli hanno una profondità ridotta per poter essere posizionate in spazi con dimensioni contenute.

L'attenta progettazione della vasca e del cestello ha permesso di raggiungere una capacità di carico sino a 6 Kg di bucato nella lavabiancheria.

PowerWash: questo programma è ideale per piccoli carichi moderatamente sporchi, offrendo un ciclo di lavaggio intensivo in meno di un'ora.

Regolazione temperatura: offre la possibilità di adattare il ciclo di lavaggio alle tue esigenze, selezionando la temperatura più adatta per proteggere i tessuti, rimuovere sporco e ottenere risultati ottimali in ogni lavaggio.

## Benefit

**Modello slim**

Modello slim, perfetto per piccoli spazi senza rinunciare a prestazioni di lavaggio eccellenti

**15 programmi**

Fino a 15 programmi per rispondere a ogni esigenza giornaliera

**Display LED**

Con soft touch control e luci a LED per impostare e selezionare facilmente ogni opzione in modo intuitivo e veloce

**Tecnologia Steam Energy**

Perfetta rimozione di macchie, odori, pieghe e allergeni grazie all'utilizzo del vapore

La tecnologia Steam Energy, usa il vapore, all'inizio o alla fine del ciclo a seconda del programma, per distendere le pieghe e rimuovere macchie, odori e allergeni.

**Inverter**

Maggiore efficienza energetica, minori consumi e una durata superiore, riducendo l'usura e il rumore grazie al motore Inverter