WCOU24LX



Famille	Cave à vin
Installation	Encastrable
Niche d'encastrement	60 cm
Dégivrage	Automatique
Type de refroidissement	Froid brassé
Type de charnières	Pantographes
Position des charnières	Gauche

Aménagement compartiment Cave à vin

Nombre d'étagères extractibles	12
Matériau des étagères	Hêtre
Etagères réglables en hauteur	Oui
Etagères extractibles montées sur rails télescopiques	Oui
Type d'éclairage interne	LED

Commandes et fonctions

Réglage commandes	Touches sensitives	**Eclairage activable en mode continu**	Temporisée
Commandes	Internes, dans la cave à vin	**Alarme température**	Oui
Type d'afficheur	TFT	**Alarme porte ouverte**	Oui
Fonctions de l'afficheur	Vacances, Mode Expo, Mode Sabbath, Indication température	**Réglage niveaux d'humidité**	Oui
Indicateur fonctionnement	Oui		

Tech

Zones à température réglable	2	**Nombre de compresseurs**	1
		Type de compresseur	Standard
		Type de gaz réfrigérant	R600a

Systèmes de refroidissement indépendants	2
Nombre vitres porte	3
Plage de température	4-18 °C
Type de contrôle de la température	Electronique
Vitre de la porte avec protection UV	Oui
Joins antibactérien	Oui
Quantité de réfrigérant (gr)	76 g
Panneau métallique à l'arrière	Métallique
Pieds réglables	Oui
Type d'ouverture de la porte	Avec poignée

Performance / Etiquette énergétique - Reg. 2019

Capacité maximale de stockage (bouteilles 0,75 lt)	78
Volume net total	352 l

Raccordement électrique

Intensité (A)	2,5 A
Tension (V)	115 V
Fréquence (Hz)	60 Hz
Longueur du câble d'alimentation (cm)	200 cm
Type de prise	(B) NEMA 5-15P

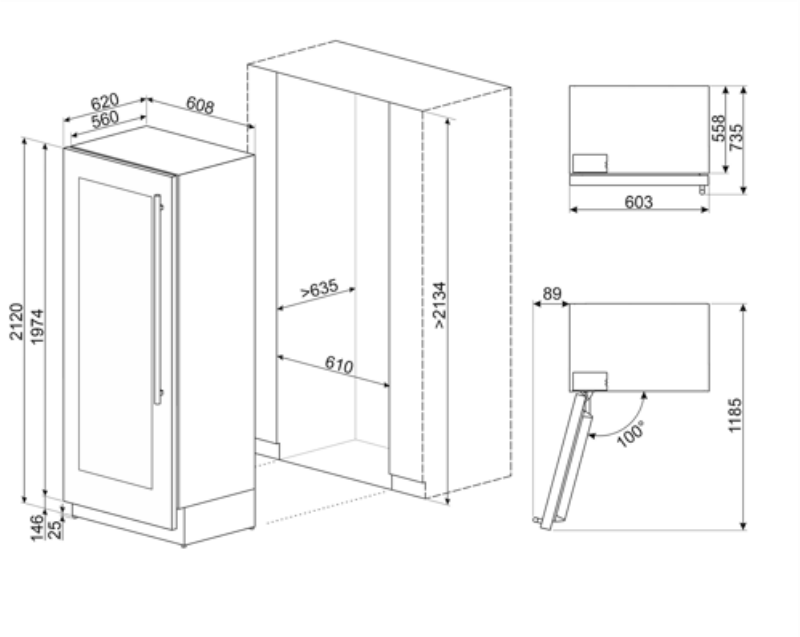

Compatible Accessories

RSFZLK

Symbols glossary



Dégivrage automatique : Le réfrigérateur se dégivre automatiquement. L’eau issue de ce dégivrage ne doit pas être récupérée car le réfrigérateur est équipé d’un système d’évaporation.



Fonction vacances : Cette fonction est particulièrement utile en cas d'absence prolongée du domicile, vous permet de désactiver le fonctionnement du service de réfrigération et de ne garder en service que le congélateur.



Commandes sensitives : Les commandes tactiles faciles à utiliser permettent de programmer l'appareil par simple pression sur un bouton.



Brassé : Système de ventilation de refroidissement qui permet à l'air à l'intérieur du réfrigérateur d'être constamment et uniformément réparti.



Eclairage intérieur LED : L'éclairage intérieur LED assure à la fois des économies d'énergie et un éclairage d'ambiance.