WDI14C7-2

Código EAN	8017709302757
Product Family	Washer dryer
Commercial width	60 cm
Commercial depth	Standard capacity
Instalação	De embutir total
Load type	Frontal

Programas

Controls	Electronic
Gráfico dos programas	Informações em EN
No. of programmes	15

Programmes

Eco 40-60	Secagem intensiva	Cotton 20°
Cotton 40°	Cotton 60°	Cotton 90°
Clean	Delicate drying	Drain + Spin
Mix 30°	Quick Wash 15' 30°	Rinse + Spin
Synthetics 30°	Synthetics 40°	Wool Cold

Washing Temperature

Cool	20°C	30°C
40°C	60°C	90°C

Special programmes

Wool	Handwash	Mix
Quick		

Special Clean programme, to remove residual fluff Yes

Woolmark Cycle	No

Display

Residual time indicator | delay start | Recommended load indicator

programme status indication | spin regulation

Display type	LED DISPLAY

Buttons/Options

Prewash | Additional rinse | Anti-wrinkle (easy ironing)

Quick | Intensive

On/off indicator (light)	No
Programme progress indicator (light)	On display
End of cycle indicator (light)	On display

Technical Features

Type of motor	Standard	**Door opening**	180°
Direct Motion motor	No	**Automatic variable load**	Yes
Hidrojato	No	**Antifoam system**	Yes
Electronic control functioning	Yes	**Load balancing system**	Automatic
Programme selection knob	No	**Easy to access filter**	Yes
Programme/temperature selection knob	Yes	**Resistencia Life Plus**	No
Temperature selection knob	No	**Child lock (functions block)**	Control block
Spin speed selection knob	No giri/min	**Anti-flood system**	Yes
Spin speed selection on display/LED	No spin/ 600/ 800/ 1000/ 1200/ 1400	**Autocleaning system**	Yes
Display/led for temperature regulation	No	**Aquastop system**	Total
Polypropilene tank	Yes	**Dual Water**	No
Basket	Stainless steel	**Humidity sensor**	No
Drum capacity	52 l	**Water supply**	Single, cold
Liquid detergent accessory as standard	Yes	**Furniture door can be fitted on right or left side with adjustable hinges**	Yes
Door diameter	30 cm		

Performance / Energy Label

B

Washing loading capacity	7 kg	**Energy consumption (washing + drying)**	5,6 KWh

Drying loading capacity	4 kg
Max spin speed	1400 giri/min
Energy efficiency class	B
Washing efficiency class	A
Energy rating	BA
Noise level washing	56 dB(A) re 1 pW
Noise level spinning	72 dB(A) re 1 pW
Noise level drying	58 dB(A) re 1 pW
Energy consumption - Cotton 60° - Wash only	1,3 KWh
Water consumption (washing) per cycle	49 l
Water consumption (washing+drying) per cycle	89 l
Duration of the normative programme	420 min.
Energy annual consumption (washing)	260 KWh
Energy annual consumption (washing+drying)	1120 KWh
Water annual consumption (washing)	9800 l
Water annual consumption (washing+drying)	17800 l
Residual humidity percentage (%)	50 %

Etiqueta de Desempenho / Energia - Reg. 2019

Nome ou marca do fornecedor	SMEG
Ciclo de lavagem da capacidade nominal	7 kg
Ciclo completo da capacidade nominal	4 kg
Classe de eficiência energética (ciclo de lavagem)	E
Classe de eficiência energética (ciclo completo)	E
Consumo ponderado de energia lavagem	77 KWh
Consumo ponderado de energia (ciclo completo)	266 KWh
Consumo de água (ciclo de lavagem)	44 litre
Consumo de água (ciclo completo)	68 litre
Classe de eficiência de secagem	B
Classe de ruído acústico aerotransportado	A
Ruído acústico aerotransportado	72 dB(A) re 1 pW
Duração do programa Eco 40-60 (Capacidade nominal de lavagem)	2:50 h:min
Duração do ciclo de lavagem e secagem (Capacidade nominal)	5:30 h:min

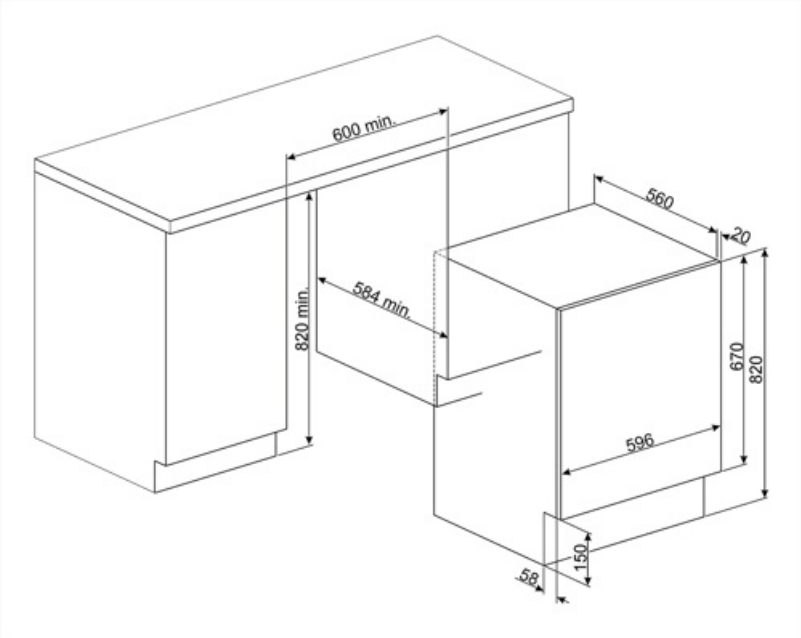
600 min.
560
20
820 min.
584 min.
670
820
596
150
58

Symbols glossary

Conhecimento total: A maioria dos modelos de máquinas lava-louças Smeg são equipados com Acquastop Total, que permite evitar inundações como resultado de vazamento de água. O sistema consiste em um sensor flutuante, disposto sob a câmara interna de uma máquina lava-louça, que bloqueia o fornecimento de água dentro do aparelho em caso de vazamento de água para a bandeja inferior. Uma válvula eletromagnética adicional na mangueira de entrada de água também bloqueia automaticamente o fornecimento de água se detectar vazamento de água na mangueira. Para Lavandaria: Totalmente familiarizado, o produto é construído com 3 níveis de dispositivos anti-inundação para garantir a proteção contra vazamento de água. Para Lavandaria: Totalmente familiarizado, o produto é construído com 3 níveis de dispositivos anti-inundação para garantir a proteção contra vazamento de água.

Carga variável: Em todos os modelos de máquinas de lavar está presente o sistema de carga variável, segundo o qual a máquina diversifica automaticamente o ciclo de lavagem e o tempo de operação dependendo da quantidade e tipo de roupa introduzida, permitindo uma economia significativa de água e energia, até 30% em comparação com as versões com carga fixa.

Balanceamento Automático de Carga: fornece uma distribuição ideal de roupa no tambor. No caso de o desequilíbrio ser detectado, a velocidade de rotação começa a ser controlada de tal forma a redistribuir uniformemente o vestuário no tambor e, assim, reduzir a vibração.

Bloqueio para crianças: alguns modelos estão equipados com um dispositivo para bloquear o programa/ciclo para que não possa ser acidentalmente alterado.

30 cm: Grande portinhola de carga de 30-32-33 cm de diâmetro, torna o carregamento e descarregamento de roupa mais fácil e rápido com a máxima facilidade de uso.

Isto mostra a quantidade de roupa que pode ser inserida no secador de roupa em KG.

Ferro Fácil: esta é uma opção que pode ser selecionada para garantir a a roupa acabada é deixada com menos vincos para facilitar a passagem de roupa.

Sistema de limpeza automática: O sistema de autolimpeza evita a formação de fiapos e impurezas dentro do sistema de condensação, garantindo a máxima confiabilidade da máquina

B: Classificação de energia do produto, medida de A+++ a D/G, dependendo da família de produtos.

Display LED: para mostrar os programas, funções e opções selecionadas e o tempo até ao final do ciclo.

Secagem suave: programa concebido para preparar a roupa para uma engomadoria fácil.

Esta opção aconselha quando a limpeza periódica dos filtros é necessária, a fim de evitar o esquecimento e, assim, garantir o perfeito funcionamento do secador ao longo do tempo. A posição conveniente dos filtros torna a manutenção rápida e extremamente simples.

Intensivo: esta opção intensifica o programa selecionado. A duração do ciclo e o consumo de água são reduzidos tendo em conta o tipo de roupa, garantindo ainda excelentes resultados de lavagem, mesmo no caso de manchas difíceis de eliminar.

Programa de limpeza: Foi criado um programa de limpeza para manter o desempenho da máquina de lavar/secar roupa. O visor é exibido automaticamente quando a limpeza é necessária.

Algodão 40°: Para tecidos sujos de algodão

Algodão 90°: Para tecidos sujos de algodão

Enxágue Extra: Enxágue Extra: adiciona um ciclo de enxágue extra ao já fornecido no programa escolhido, para remover qualquer detergente residual. Esta função é particularmente adequada para aqueles com alergias ou problemas de pele.

Mix 30°: programa de lavagem que permite lavar o algodão e as roupas sintéticas juntos sem separá-los.

Rápido 15-30 ° : Programa de lavagem rápida a 30 °, deixe limpar itens ligeiramente sujos em um tempo muito curto.

Para drenar a água para o cesto + ação da centrífuga

Sintéticos 40 °: programa de lavagem a 30 ° para peças sintéticas

Frio Lã: este programa para lã ou tecidos delicados usa rotações mais lentas do tambor para garantir o máximo cuidado com o vestuário.

O tambor tem capacidade máxima de 7kg de roupa seca.

Pré-lavagem: programa concebido para vestuário muito sujo.

Para tecidos levemente sujos de algodão e linho

Algodão 60°: Para tecidos sujos de algodão

Para drenar a água na máquina.

Lavagem à mão: este programa específico para tecidos delicados utiliza rotações mais lentas do tambor para garantir o máximo cuidado com o vestuário.

Tecidos mistos: este ciclo foi concebido para uma roupa ligeiramente suja numa mistura de algodão e sintéticos, ou pode ser usado apenas para refrescar peças armazenadas.

Super rápido: um programa concebido para lavar pequenas quantidades de roupa rapidamente, ideal para lavar vestuário levemente sujo.

Synthetic 30 °: programa de lavagem a 30 ° para peças sintéticas

Lã: este programa para lã ou tecidos delicados usa rotações mais lentas do tambor para garantir o máximo cuidado com o vestuário.

Opção que permite reduzir os tempos do programa selecionado.

Classe de eficiência energética E.

Benefit (TT)

Up to 15 programmes

Up to 15 programmes to meet every daily need

LED Display

With soft touch control and LED lights for intuitive and fast setting and selection of each option

Easy Iron Option

Perfect fabrics thanks to the Easy Iron option that ventilates the laundry for up to 8 hours