WDI14C7K

Codice EAN	8017709204709
Famiglia	Lavasciuga
Larghezza commerciale	60 cm
Profondità commerciale	
Installazione	Incasso
Tipo di carica	Frontale

Programmi

Comandi	Elettronici
Grafica programmi	Scritte EN
Clip multilingua	
Lingue Clip	
Numero di programmi	15

Programmi

- Cotone 40°
- Cotone 60°
- Cotone 90°
- Cotone Freddo
- Asciugatura Delicata
- Asciugatura Normale
- Clean
- Lana 30°
- Lana Freddo
- Mix 30°
- Rapido 30°
- Risciacquo e Centrifuga
- Scarico + Centrifuga
- Sintetici 30°
- Sintetici 40°

Temperature Lavaggio

Freddo, 30°C, 40°C, 60°C, 90°C

Programmi speciali

Lana | Lavaggio a mano | Misti

Rapido

Programma speciale clean per la pulizia dei condotti Sì

Display

visualizzazione tempo residuo | programmazione partenza differita | visualizzazione carico raccomandato

indicazione avanzamento programma | regolazione centrifuga

Tipo di display LED DISPLAY

Tasti/Opzioni

Prelavaggio | Risciacquo aggiuntivo | Antipiega

Rapido | Intensivo

Indicatore di avanzamento programma A display

Indicatore di fine ciclo A display

Caratteristiche Tecniche

Consumo effettivo	
Tipo di motore	Standard
Funzionamento a controllo elettronico	Sì
Manopola selezione programmi/temperature	Sì
Regolazione centrifuga a display/led	Esclusione centrifuga/ 600/ 800/ 1000/ 1200/ 1400
Vasca in polipropilene	Sì
Cestello	Inox
Volume cestello	52 l
Accessorio per detersivi liquidi in dotazione	Sì
Diametro oblò	30 cm
Apertura oblò	180°
Carico variabile automatico	Sì
Sistema antischiuma	Sì
Bilanciamento del carico	Automatico
Filtro ispezionabile	Sì
Sicurezza bambini	Blocco impostazioni
Sistema anti-trabocco	Sì
Sistema auto cleaning	Sì
Sistema Aquastop	Totale
Alimentazione	Singola, freddo
Accessori inclusi	
Anta del mobile applicabile a dx o a sx su cerniere regolabili	Sì

Prestazioni / Etichetta Energetica

B

Capacità di carico in lavaggio	7 kg

Capacità di carico in asciugatura	4 kg
Velocità massima di centrifuga	1400 giri/min
Classe di efficienza energetica	B
Classe di efficienza di lavaggio	A
Classe	BA
Rumorosità in lavaggio	56 dB(A) re 1 pW
Rumorosità in centrifuga	72 dB(A) re 1 pW
Rumorosità in asciugatura	58 dB(A) re 1 pW
Consumo di energia (lavaggio) per ciclo	1,3 kWh
Consumo di energia (lavaggio+asciugatura) per ciclo	5,6 kWh
Consumo di acqua (lavaggio) per ciclo	49 l
Consumo di acqua (lavaggio+asciugatura) per ciclo	89 l
Durata del programma normativo	420 min.
Consumo di energia totale annuo (lavaggio)	260 kWh
Consumo di energia totale annuo (lavaggio+asciugatura)	1120 kWh
Consumo di acqua totale annuo (lavaggio)	9800 l
Consumo di acqua totale annuo (lavaggio+asciugatura)	17800 l
Grado di umidità residua (%)	50 %

Prestazioni / Etichetta Energetica - Reg. 2019

Marchio o nome del fornitore	SMEG

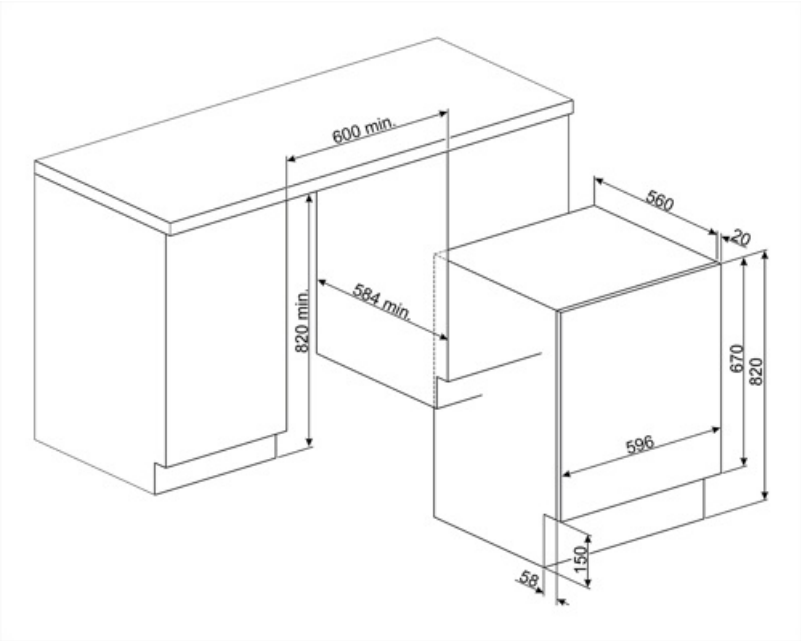

Glossario simboli

Sistema Acquastop: Il dispositivo esclude la possibilità di allagamenti mediante un microinterruttore posto sotto la vasca, il quale blocca istantaneamente l'ingresso dell'acqua nella macchina. Un'ulteriore sicurezza è garantita da una valvola posta sul tubo di carico che ne rileva eventuali perdite.

Controllo dei consumi idrici: In tutti i modelli di lavabiancheria è presente il sistema di carico variabile, in base al quale la macchina diversifica automaticamente il ciclo di lavaggio e i tempi di funzionamento a seconda della quantità e del tipo di biancheria introdotta, consentendo un significativo risparmio di acqua e di energia elettrica.

Auto-bilanciamento del carico: Garantisce la perfetta distribuzione della biancheria all'interno del cestello. Nel caso in cui sia rilevato uno sbilanciamento, la velocità di centrifuga viene adattata in modo da ridistribuire uniformemente la biancheria all'interno del cesto e ridurre così le vibrazioni.

Display LED: Per ottimizzare le prestazioni e semplificare al massimo l'utilizzo dell'elettrodomestico , alcune lavabiancheria e alcuni frigoriferi sono dotati di un display LED che permette di visualizzare lo stato di funzionamento del prodotto.

B: Indica la Classe energetica dell'elettrodomestico.

Capacità di asciugatura: Indica la quantità di biancheria che può essere inserita nella lavasciuga per ottenere la massima efficacia di asciugatura. Il peso s'intende di biancheria a secco.

Questa opzione intensifica il programma selezionato. La durata del ciclo e il consumo d'acqua si riducono tenendo conto del tipo di biancheria, garantendo tuttavia ottimi risultati di lavaggio, anche in caso di macchie difficili da eliminare.

Ciclo Clean: Questo programma viene effettuato a cestello vuoto e permette di pulire i condotti di asciugatura nei quali solitamente si depositano le filacce dei tessuti, che nel tempo possono ridurre l'efficacia di asciugatura. Il display visualizza il simbolo del programma ogni volta che se ne raccomandi l'esecuzione.

Antipiega: Opzione specifica che, attraverso la rimodulazione delle fasi di lavaggio e risciacquo, insieme alla diminuzione della velocità di centrifuga finale, aiuta a prevenire la formazione di pieghe nel bucato, proteggendo i capi più delicati, e rende la stiratura più facile.

Sistema Autocleaning: Brevetto esclusivo Smeg, il sistema Autocleaning evita la formazione di pelucchi ed impurità all'interno del sistema di condensazione garantendo la massima affidabilità della macchina.

Blocco comandi: L'opzione blocco comandi, presente su diverse tipologie di prodotti, permette di bloccare tutte le funzioni e i programmi impostati, nonché i comandi, per una totale sicurezza soprattutto in presenza di bambini.

Oblò largo 30cm: Le grandi dimensioni dell'oblò da 30 cm rendono le operazioni di carico e scarico del bucato ancora più agevoli e veloci favorendo la massima praticità d'uso.

Asciugatura delicata: Programma studiato per ottenere il bucato pronto per una facile stiratura.

Filtri easy-to-clean: L'opzione, tramite apposite spie di segnalazione, avverte della necessità della pulizia periodica dei filtri, onde evitare dimenticanze e così garantire nel tempo il perfetto funzionamento dell'asciugatrice. La comoda posizione dei filtri rendono la manutenzione rapida ed estremamente semplice.

Opzione prelavaggio: Programma prelavaggio indicato per capi particolarmente sporchi.

Cotone 40°: Lavaggio capi in cotone a 40°

Cotone 60°: Lavaggio capi in cotone a 60°

Cotone Freddo: Lavaggio capi in cotone a freddo

Asciugatura intensiva: Programma studiato per il bucato che si desidera far asciugare completamente per essere riposto o utilizzato subito.

Lavaggio a mano: Programma adatto per i capi che richiedono un lavaggio a mano o una semplice rinfrescata. Utilizza acqua fredda ed una bassa velocità di centrifuga per assicurare la massima cura degli indumenti.

Mix: Programma che consente di lavare capi con colori e tessuti diversi. Ideale per effettuare lavaggi quotidiani per carichi misti di abiti poco sporchi.

Rapido: Permette di ridurre i tempi del programma selezionato, qualora il bucato non necessiti di lavaggi intensi e prolungati.

Sintetici 30°: Lavaggio capi sintetici a 30°

Lana 30°: è un programma speciale pensato per rispondere alle esigenze di lavaggio di uno tra i capi di abbigliamento più diffusi in inverno. Consente di lavare i capi proteggendoli e mantenendoli morbidi e voluminosi.

Lana Freddo: è un programma speciale pensato per rispondere alle esigenze di lavaggio di uno tra i capi di abbigliamento più diffusi in inverno. Consente di lavare i capi proteggendoli e mantenendoli morbidi e voluminosi.

L'attenta progettazione della vasca e del cestello ha permesso di raggiungere una capacità di carico sino a 7 Kg di bucato nella lavabiancheria.

Cotone 90°: Lavaggio capi in cotone a 90°

Scarico acqua: Scarico acqua

Risciacquo aggiuntivo: Opzione che aggiunge un ulteriore risciacquo a quello già previsto nel programma scelto, per eliminare ogni residuo di detersivo. Questa funzione è particolarmente indicata per chi soffre di allergie o problemi cutanei.

Mix 30°: Programma che consente di lavare capi con colori e tessuti diversi. Ideale per effettuare lavaggi quotidiani per carichi misti di abiti poco sporchi.

Rapido 30°: Il programma Rapido a 30°, permette di lavare capi leggermente sporchi in brevissimo tempo.

Per scaricare l'acqua nel cestello + azione della centrifuga

Sintetici 40°: Lavaggio capi sintetici a 40°

Lana: È un programma speciale pensato per rispondere alle esigenze di lavaggio di uno tra i capi di abbigliamento più diffusi in inverno. Consente di lavare i capi proteggendoli e mantenendoli morbidi e voluminosi.

Opzione rapido: Opzione che permette di ridurre i tempi del programma selezionato, quando i capi da lavare non necessitano di un lavaggio prolungato.

Benefit

Fino a 15 programmi

Fino a 15 programmi per rispondere a ogni esigenza giornaliera

Display LED

Con soft touch control e luci a LED per impostare e selezionare facilmente ogni opzione in modo intuitivo e veloce

Opzione Anti-Piega

Tessuti perfetti grazie all'opzione Anti-Piega che ventila il bucato per un massimo di 8 ore