WDN064SLDIN



Код EAN	8017709330590
Сімейство продуктів	Пральна машина з сушкою
Комерційна ширина	60 см
Комерційна глибина	Стандартна ємність
Встановлення	Встановлювана окремо
Тип завантаження	Фронтальне

Програми

Управління	Електронний
Індикація програм	Англійською мовою
Наклейка на панель управління	Так
Наклейка на мові	

Надписи ES	Німецькою мовою	Французький
Голандською мовою	Португальською мовою	Іспанською мовою
Датською мовою	Норвезькою мовою	Фінською мовою
Польською мовою	Українською мовою	

Кількість програм	15
Програми	

Стирка и сушка гипоаллергенная	Стирка и сушка хлопка 6 кг	Стирка и сушка экспресс
Сушка синтетики	Шерсть/ ручная стирка	Экономичная 40-60
Бавовна	Зливання і віджимання	Змішана білизна
Ополіскування	Синтетика	Сорочки
Сушка Хлопок	Швидка 14 хв.	

Регульована температура

Холодна вода	20°C	30°C
40°C	50°C	60°C
70°C	80°C	90°C

Спеціальні програми

Стирка и сушка хлопка 6 кг	Стирка и сушка гипоаллергенная	Стирка и сушка экспресс
Вовна	Швидка 14 хв.	

Дисплей

Індикація залишку часу	Відкладений старт	Індикація ходу програми
Регулювання віджиму	Регулювання температури	

Тип дисплея LCD DISPLAY

Кнопки

Дополнительное полоскание	Заканчивающийся на	Попереднє прання
Проти складок (для більш зручного прасування)	Швидка	Інтенсивна
Пар	Сушіння	

Індикація ходу програми	На дисплеї
Індикатор закінчення циклу (лампа)	На дисплеї

Технічні характеристики

Тип мотора	Безщітковий / Інверторний	**Відкривання дверцят**	160°
Електронне управління	Так	**Автоматична регуляція завантаження**	Так
Перемикач вибору програми	Так	**Система пінопригнічення**	Так

Регульована швидкість віджимання	Відключення віджимання/ 400/ 600/ 800 Вт/ 1000/ 1200/ 1400 Вт
Дисплей / LED для регулювання температури	Так
Бак з поліпропілену	Так
Барабан	Нержавіюча сталь
Об'єм барабану	65 л
Діаметр дверцят	33 см
Автобалансування	Автоматична
Легкий доступ до фільтру	Так
Блокування управління	Налаштування блокування
Захист від переливання	Так
Підключення до води	Одинарне, холодна

Енергоефективність

Название поставщика или торговая марка	SMEG
Номинальная мощность цикла стирки	10 кг
Номинальная мощность полного цикла	6 кг
Класс энергоэффективности (цикл стирки)	C
Класс энергоэффективности (полный цикл)	D
Потребление электроэнергии, стирка	68 кВт/ч
Потребление электроэнергии, полный цикл	306 кВт/ч
Расход воды (цикл стирки)	52 litre
Расход воды (полный цикл)	63 litre
Класс эффективности центробежной сушки	B
Воздушный акустический шум	B
Воздушный акустический шум	76 дБ(A) re 1пВт
Продолжительность программы Экономичная 40-60 (полная загрузка)	3:58 h:min
Продолжительность программы при полной загрузке	9:30 h:min

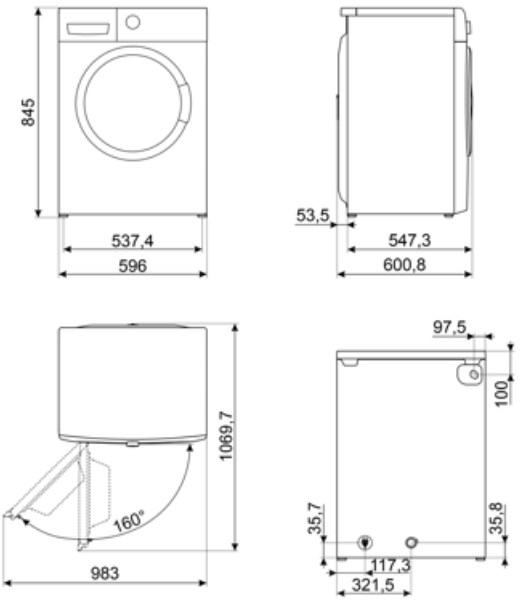

Symbols glossary



Против складок: это опция, которую можно выбрать, чтобы у выстиранного белья оставалось меньше складок, чтобы облегчить глажку.



Переменная загрузка: во всех моделях стиральных машин присутствует система переменной загрузки, согласно которой машина автоматически меняет цикл стирки и время работы в зависимости от количества и типа загружаемого белья, что позволяет значительно экономить воду и энергию. мощность, до 30% по сравнению с версиями с фиксированной нагрузкой.



Автобалансировка загрузки: обеспечивает идеальное распределение белья в барабане. В случае, если обнаружен дисбаланс, скорость вращения начинает регулироваться таким образом, чтобы равномерно перераспределять белье в барабане и, таким образом, уменьшать вибрацию.



Блокування від дітей: деякі моделі обладнані пристроєм для блокування програми/циклу, щоб унеможливити її випадкову зміну.



Жидкокристаллический дисплей: для оптимизации производительности и упрощения использования прибора.



33 см: большой загрузочный люк диаметром 30-32-33 см делает загрузку и выгрузку белья проще и быстрее при максимальной простоте использования.



Бережная сушка: программа, разработанная для легкой глажки белья.



Эта опция указывает, когда необходима периодическая чистка фильтров, чтобы избежать ошибок и, таким образом, гарантировать безупречное функционирование сушки с течением времени. Удобное расположение фильтров делает обслуживание быстрым и чрезвычайно простым.



Интенсивный режим: эта опция усиливает выбранную программу. Продолжительность цикла и расход воды сокращаются с учетом типа белья, при этом гарантируются отличные результаты стирки даже в случае трудноудаляемых пятен.



Еволюція Smeg у бік інтелектуальних та екологічних моделей призвела до вибору інверторної технології, яка значно зменшує енергоспоживання.



Предварительная стирка: программа предназначена для сильно загрязненных вещей.



Хлопок: для загрязненных тканей из хлопка.



Используется для стирки прочного белья из хлопка и льна с обычной степенью загрязнения. Хотя она стирает дольше, чем все другие программы, она обеспечивает значительную экономию энергии и воды. Фактическая температура воды может отличаться от указанной температуры стирки. Если вы загружаете в машину меньшее количество белья (например, ½ вместимости или меньше), время программы может автоматически сокращаться. В этом случае потребление энергии и воды снизится еще больше, что обеспечит более экономичную стирку. Эта программа доступна в моделях с индикатором оставшегося времени.



PRG_DR_COTTON_72dpi

Слив воды из машины.

Сверхбыстрая 14 мин: программа, предназначенная для быстрой стирки небольшого количества белья, идеально подходит для стирки слабозагрязненных вещей.

Рубашки: программа для быстрой стирки рубашек с особой осторожностью с использованием деликатного отжима для облегчения глажки.

Шерсть: в этой программе для шерсти или деликатных тканей используется более медленное вращение барабана, чтобы обеспечить максимальный уход за одеждой.

Опция ПАР: пар идеально подходит для разглаживания складок, освежения тканей, нейтрализации запахов и удаления грязи, уничтожая аллергены быстрее, чем при стирке вещей в воде.

Программа для деликатной обработки одежды из синтетических или смесовых тканей, например футболок и блузок.

Стирка и сушка: программа, предназначенная для стирки и сушки до 6 кг хлопчатобумажного белья за один непрерывный цикл, не требующая каких-либо дополнительных настроек. Благодаря оптимизации этапов стирки и сушки, она обеспечивает эффективные и удобные результаты, оставляя одежду готовой к носке или хранению по окончании программы.

Смешанные ткани: этот цикл предназначен для слабозагрязненного белья из хлопка и синтетики или может использоваться только для освежения хранящихся вещей.

Дополнительное полоскание: можно добавить к выбранной программе, когда требуется более тщательная очистка специальных тканей.

Синтетика: для стирки синтетической одежды (рубашки, блузки, смеси синтетики / хлопка и т. д.). Она обеспечивает бережную стирку и имеет более короткий цикл стирки по сравнению с программой «Хлопок». Для штор и тюля используйте программу Synthetic 40˚C с выбранными функциями предварительной стирки и предотвращения сминания. Поскольку их сетчатая текстура вызывает чрезмерное пенообразование, постирайте тюль, добавив небольшое количество моющего средства в отделение для основной стирки. Не добавляйте моющее средство в отделение для предварительной стирки.

Опция, позволяющая сократить время выбранной программы.

Wool/Hand wash: ideal program for delicate, wool and silk garments that require particular attention in washing. It uses room temperature water and slow drum rotations to ensure maximum garment care.

Класс энергоэффективности D