WDN854SLD

Código EAN	8017709315504
Product Family	Washer dryer
Commercial width	60 cm
Commercial depth	Standard capacity
Instalação	De livre instalação
Load type	Frontal

Programas

Controls	Electronic
Gráfico dos programas	Informações em IT
No. of programmes	15

Programmes

Eco 40-60	Synthetic dry	Wash&Dry 5kg Cotton
Wash&Dry Anti allergy	Wash&Dry Express	Wool/Hand wash
Cotton	Algodão seco	Drain + Spin
Mix	Quick Wash 14 min	Rinse
Shirts	Synthetics	

Washing Temperature

Cool	20°C	30°C
40°C	50°C	60°C
70°C	80°C	90°C

Special programmes

Wash&Dry Cotton 5kg | Wash&Dry Anti allergy | Wash&Dry Express

Wool | Quick 14 min

Special Clean programme, to remove residual fluff	No
Woolmark Cycle	No

Display

Residual time indicator | delay start | programme status indication

spin regulation | temperature regulation

Display type	LCD DISPLAY

Buttons/Options

Ending in | Extra rinse | Prewash

Anti-wrinkle (easy ironing) | Quick | Intensive

Steam | Drying

On/off indicator (light)	No
Programme progress indicator (light)	On display
End of cycle indicator (light)	On display

Technical Features

Type of motor	Brushless/Inverter
Direct Motion motor	No
Hidrojato	No
Electronic control functioning	Yes
Programme selection knob	Yes
Programme/temperature selection knob	No
Spin speed selection on display/LED	No spin/ 600/ 800/ 1200/ 1400
Display/led for temperature regulation	Yes
Polypropilene tank	Yes
Basket	Stainless steel
Drum capacity	55 l
Liquid detergent accessory as standard	No
Door diameter	33 cm
Door opening	160°
Automatic variable load	Yes
Antifoam system	Yes
Load balancing system	Automatic
Easy to access filter	Yes
Resistencia Life Plus	No
Child lock (functions block)	Control block
Anti-flood system	Yes
Autocleaning system	No
Aquastop system	No
Dual Water	No
Humidity sensor	No
Water supply	Single, cold

Performance / Energy Label

Max spin speed	1400 giri/min

Etiqueta de Desempenho / Energia - Reg. 2019

Nome ou marca do fornecedor	SMEG
Ciclo de lavagem da capacidade nominal	8 kg
Ciclo completo da capacidade nominal	5 kg
Classe de eficiência energética (ciclo de lavagem)	A
Classe de eficiência energética (ciclo completo)	D
Consumo ponderado de energia lavagem	47 KWh
Consumo ponderado de energia (ciclo completo)	264 KWh
Consumo de água (ciclo de lavagem)	46 litre
Consumo de água (ciclo completo)	65 litre
Classe de eficiência de secagem	B
Classe de ruído acústico aerotransportado	B
Ruído acústico aerotransportado	76 dB(A) re 1 pW
Duração do programa Eco 40-60 (Capacidade nominal de lavagem)	3:38 h:min
Duração do ciclo de lavagem e secagem (Capacidade nominal)	8:30 h:min

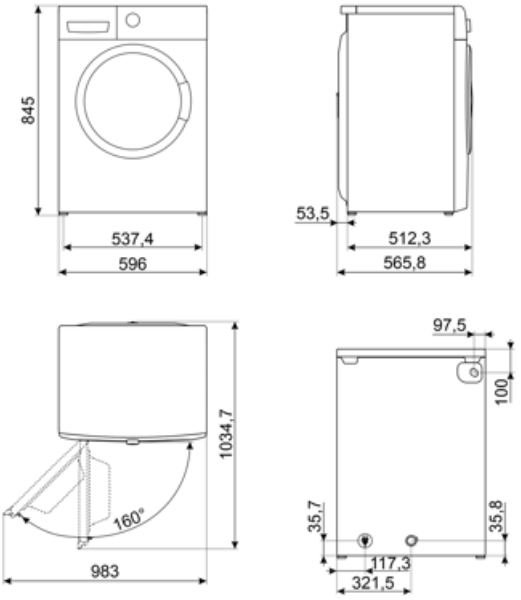

Symbols glossary

Ferro Fácil: esta é uma opção que pode ser selecionada para garantir a a roupa acabada é deixada com menos vincos para facilitar a passagem de roupa.

Balanceamento Automático de Carga: fornece uma distribuição ideal de roupa no tambor. No caso de o desequilíbrio ser detectado, a velocidade de rotação começa a ser controlada de tal forma a redistribuir uniformemente o vestuário no tambor e, assim, reduzir a vibração.

Display LCD: para otimizar o desempenho e simplificar o uso do aparelho.

Secagem suave: programa concebido para preparar a roupa para uma engomadoria fácil.

Intensivo: esta opção intensifica o programa selecionado. A duração do ciclo e o consumo de água são reduzidos tendo em conta o tipo de roupa, garantindo ainda excelentes resultados de lavagem, mesmo no caso de manchas difíceis de eliminar.

Pré-lavagem: programa concebido para vestuário muito sujo.

Algodão: Para tecidos sujos de algodão

Tecidos mistos: este ciclo foi concebido para uma roupa ligeiramente suja numa mistura de algodão e sintéticos, ou pode ser usado apenas para refrescar peças armazenadas.

Enxágue extra: A opção Enxágue extra: pode ser adicionada ao programa selecionado quando for necessária uma limpeza mais completa de tecidos especiais.

Carga variável: Em todos os modelos de máquinas de lavar está presente o sistema de carga variável, segundo o qual a máquina diversifica automaticamente o ciclo de lavagem e o tempo de operação dependendo da quantidade e tipo de roupa introduzida, permitindo uma economia significativa de água e energia, até 30% em comparação com as versões com carga fixa.

Bloqueio para crianças: alguns modelos estão equipados com um dispositivo para bloquear o programa/ciclo para que não possa ser acidentalmente alterado.

33 cm: Grande portinhola de carga de 30-32-33 cm de diâmetro, torna o carregamento e descarregamento de roupa mais fácil e rápido com a máxima facilidade de uso.

Esta opção aconselha quando a limpeza periódica dos filtros é necessária, a fim de evitar o esquecimento e, assim, garantir o perfeito funcionamento do secador ao longo do tempo. A posição conveniente dos filtros torna a manutenção rápida e extremamente simples.

Tecnologia do inversor: A evolução dos secadores Smeg para modelos mais inteligentes e ambientalmente sustentáveis levou à escolha do uso da tecnologia do inversor com bombas de calor, o que reduz significativamente o consumo de energia.

Classe de eficiência energética D

Para drenar a água na máquina.

Super-rápido 14 min.: um programa concebido para lavar pequenas quantidades de roupa rapidamente, ideal para lavar vestuário levemente sujo.

Camisas: um ciclo para lavar as camisas num curto espaço de tempo com o máximo cuidado, usando uma rotação delicada para facilitar a passagem a ferro.

Sintéticos: para lavar suas roupas sintéticas (camisas, blusas, misturas sintéticas/de algodão, etc.). Lava com uma ação suave e tem um ciclo de lavagem mais curto em comparação com o programa Algodão. Para cortinas e tules, utilize o programa Synthetic 40° °C com funções pré-lavagem e anti-vinco selecionadas. Como a sua textura em malha provoca espuma excessiva, lave os véus/tule colocando pouca quantidade de detergente no compartimento de lavagem principal. Não coloque detergente no compartimento de pré-lavagem.

Lã: este programa para lã ou tecidos delicados usa rotações mais lentas do tambor para garantir o máximo cuidado com o vestuário.

Opção que permite reduzir os tempos do programa selecionado.

Opção de vapor: o vapor é perfeito para suavizar vincos, refrescar tecidos, neutralizar odores e liberar sujeira, destruindo alergênios mais rapidamente do que lavando a peça em água.

Benefit (TT)

Up to 15 programmes

Up to 15 programmes to meet every daily need

LCD Display

With soft touch control and LCD lights for an improved user experience and easy combination of programmes and options

Easy Iron Option

Perfect fabrics thanks to the Easy Iron option that ventilates the laundry for up to 8 hours

Steam Energy Technology

Perfect removal of stains, smells, creases and allergens using steam

Steam Energy technology, uses steam, at the beginning or end of the cycle depending on the programme, to remove stains, creases, smells and allergens.

Inverter

Greater energy efficiency, lower consumption, and longer lifespan by reducing wear and noise thanks to the Inverter motor

Giant door

Increased convenience and versatility, making loading and unloading laundry easier thanks to the new giant door opening