WDN854SLDIN

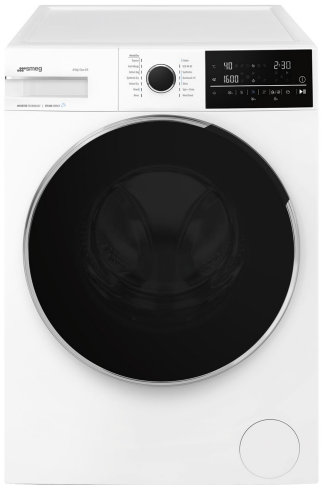

EAN-kode	8017709330583
Produktfamilie	Vaske-tørremaskine
Kommerciel bredde	60 cm
Kommerciel dybde	Standardkapacitet
Installation	Fritstående
Fyldningstype	Forside

Programmer

Betjeninger	Elektronisk
Programgrafik	Skrevet på EN
Flersproget clipsystem	Ja

Sprog klip

Scritte ES	Skrevet på DE	Skrevet på FR
Skrevet på NL	Skrevet på PT	Skrevet på SE
Skrevet i DA	Skrevet på NO	Skrevet på FI
Skrevet på PL	Skrevet på UA	

Antal programmer 15

Programmer

Eco 40-60	Syntetisk tør	Uld/Håndvask
Wash&Dry 5kg Bomuld	Wash&Dry Anti-allergi	Wash&Dry Ekspres
Bomuld	Blandet	Bomuld Dry
Hurtig vask 14 min	Skjorter	Skyl
Syntetisk	Tømning + Centrifugering	

Vasketemperatur

Køl	20 °C	30 °C
40 °C	50 °C	60 °C
70 °C	80 °C	90 °C

Specialprogrammer

Wash&Dry Bomuld 5kg	Wash&Dry Anti-allergi	Wash&Dry Ekspres
Uld	Hurtig 14 min.	

Display

Visning af resterende tid	forsinket start	visning af programstatus
regulering af centrifugering	temperaturregulering	

Displaytype LCD DISPLAY

Knapper/valgmuligheder

Ekstra skyl	Ender i	Forvask
Antikrøl (nem strygning)	Hurtig	Intensiv
Damp	Tørring	

Visning af programstatus (lys)	På display
Angivelse af programslut (lys)	På display

Tekniske egenskaber

Motortype	Børstefri / inverter	**Lågeåbning**	160°
Elektronisk styring	Ja	**Automatisk variabel mængde**	Ja
Knap til programvalg	Ja	**Skumdæmpersystem**	Ja
Valg af centrifugering på display/led	Ingen centrifugering/ 600/ 800/ 1200/ 1400	**Automatisk fordelingssystem**	Automatisk
Display/LED til temperaturregulering	Ja	**Filter med let adgang**	Ja
Polypropylenbeholder	Ja	**Børnesikring (funktionslås)**	Ja
Tromle	Rustfrit stål	**Vandsikringssystem**	Ja
Tromlekapacitet	55 l	**Vandtilførsel**	Enkelt, kold
Lågediameter	33 cm		

Ydeevne/energimærke

Maks. centrifugeringshastighed	1400 giri/min

Ydeevne / Energimærke - Reg. 2019

Leverandørens navn eller varemærke	SMEG
Vurderet kapacitet Vaskecyklus	8 kg
Vurderet kapacitet komplet cyklus	5 kg
Energieffektivitetsklasse (Vaskecyklus)	A
Energieffektivitetsklasse (Komplet cyklus)	D
Vægtet energiforbrug vask	47 kWh
vægtet energiforbrug (komplet cyklus)	264 kWh

Vandforbrug (Vaskecyklus)	46 litre
Vandforbrug (komplet cyklus)	65 litre
Centrifugeringseffektivitetsklasse	B
Luftbåren akustisk støjklasse	B
Luftbåren akustisk støj	76 dB(A) re 1 pW
Eco 40-60 programvarighed (nominel vaskekapacitet)	3:38 h:min
Vaske og tørre cyklusvarighed (nominel kapacitet)	8:30 h:min

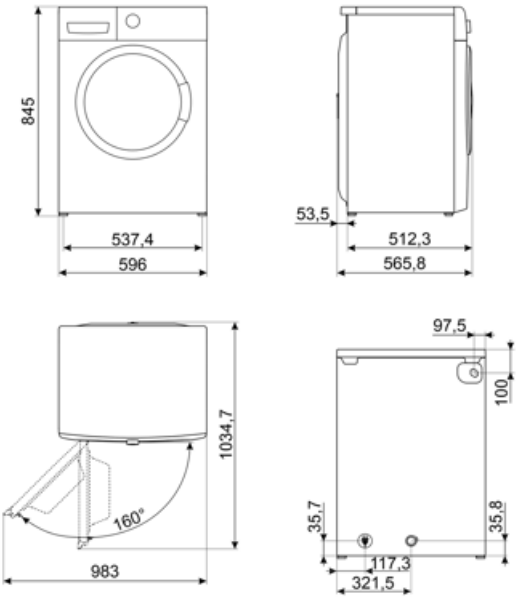

Symbols glossary



Easy Iron: dette er en valgmulighed, der kan vælges for at sikre at det færdige vasketøj efterlades med mindre folder for at gøre det lettere at stryge.



Variabel belastning: I alle modeller af vaskemaskiner findes systemet med variabel belastning, ifølge hvilken maskinen automatisk diversificerer vaskecyklus og driftstid afhængigt af den indførte mængde og type vasketøj, hvilket giver en betydelig besparelse på vand og energikraft, op til 30% sammenlignet med versioner med fast belastning.



Automatisk lastningsafbalancering: giver en ideel fordeling af vasketøj i tromlen. I tilfælde af at der konstateres en ubalance, begynder rotationshastigheden at blive kontrolleret på en sådan måde, at vasketøjet fordeles jævnt i tromlen og dermed reducerer vibrationer.



Børnesikring: nogle modeller er udstyret med en enhed til at låse programmet / cyklussen, så det ikke på uheldigvis kan ændres.



Energieffektivitetsklasse D



LCD-skærm: for at optimere ydeevnen og forenkle brugen af apparatet.



33 cm: Stor påfyldningsluge med en diameter på 30-32-33 cm gør det lettere og hurtigere at ifylde og tømme tøj med maksimal brugervenlighed.



Blid tørring: program designet til at gøre vasketøjet klar til nem strygning.



Denne valgmulighed adviserer om når der er behov for periodisk rengøring af filtrene for at undgå glemsomhed og dermed garantere, at tørretumbleren fungerer perfekt over tid. Filtrernes bekvemme placering gør vedligeholdelsen hurtig og ekstrem enkel.



Intensive: this option intensifies the selected program. Cycle duration and water consumption are reduced by taking into account the type of laundry, while still guaranteeing excellent washing results, even in the case of stains that are difficult to eliminate.



Smegs udvikling mod mere intelligente og miljøvenlige modeller har ført til valget af Inverter-teknologi, hvilket reducerer forbruget betydeligt.



Forvask: program designet til meget snavset tøj.



Program til tørring af bomuldsstoffer, herunder lagner, pudebetræk, pyjamas, lingeri, duge, osv



Brug til at vaske dit normalt snavsede, slidstærke bomulds- og linnedvasketøj. Selvom det vasker længere end alle andre programmer, giver det høje energi- og vandbesparelser. Den faktiske vandtemperatur kan afvige fra den angivne vasketemperatur. Når du fylder maskinen med mindre vasketøj (f.eks. ½ kapacitet eller mindre), kan programtiden automatisk blive kortere. I dette tilfælde vil energi- og vandforbruget falde mere, hvilket giver en mere økonomisk vask. Dette program er tilgængeligt i modellerne med indikatoren for resterende tid.



Vask + Tørring: et program designet til at vaske og tørre op til 5 kg bomuldstøj i en sammenhængende cyklus uden behov for yderligere indstillinger. Takket være optimeringen af både vaske- og tørringsfaser leverer det effektive og praktiske resultater, så tøjet er klar til brug eller opbevaring ved programmets afslutning.



Bomuld: Til snavsede materialer i bomuld

Til at dræne vandet fra maskinen.

Blandede materialer: denne cyklus er designet til let snavset tøj i en blanding af bomuld og syntetiske materialer eller kan bare bruges til at opfriske oplagrede genstande.

Ekstra skyl: Ekstra skylningsmulighed: kan føjes til det valgte program, når der er behov for mere grundig rengøring af specielle materialer.

Program til delikat behandling af beklædningsgenstande i syntetiske eller blandede materialer, såsom t-shirts og bluser.

Uld: dette program til uld eller sarte materialer bruger tromlen langsommere for at sikre den største pleje for tøj.

Damp Valgmulighed: dampen er perfekt til at udjævne folder, opfriske materiale, neutralisere lugt og frigøre snavs, ødelægger allergener hurtigere end ved at vaske genstanden i vand.

Ideelt program til sart og silketøj, der kræver særlig opmærksomhed ved vask. Det bruger stuetemperaturvand og langsomme tromlerotationer for at sikre maksimal pleje af tøjet. Det bruger vand ved stuetemperatur og langsomme tromlerotationer for at sikre maksimal pleje af tøjet.

Superhurtig 14 min.: et program designet til at vaske små mængder vasketøj hurtigt, ideel til vask af let snavset tøj.

Skjorter: en cyklus til vask af skjorter på kort tid med den største omhu ved hjælp af en rolig centrifugering til nem strygning.

Syntetisk: til vask af dit syntetiske tøj (skjorter, bluser, syntetiske/bomuldsblandinger osv.). Vasker blidt og har en kortere vaskecyklus sammenlignet med programmet Bomuld. Til gardiner og tyl skal du bruge programmet Syntetisk 40°C med forvask og antikrølningsfunktioner valgt. Da deres maskerede tekstur forårsager overdreven skumdannelse, skal du vaske slørene / tyllen ved at lægge en lille mængde vaskemiddel i hovedvaskerummet. Put ikke vaskepulver i forvaskkammeret.

Mulighed, der gør det muligt at reducere tiderne for det valgte program.