WDN854SLDIN



Κωδικός EAN	8017709330583
Οικογένεια προϊόντων	Πλυντήριο/Στεγνωτήριο
Εμπορικό πλάτος	60 cm
Βάθος εμπορίου	Standard
Εγκατάσταση	Ελεύθερης τοποθέτησης
Τύπος φόρτωσης	Εμπρόσθια

Προγράμματα

Χειρισμός	Ηλεκτρονικός
Programmes graphics	Written in EN
Πολυγλωσσικό σύστημα καρτελών	Ναι
Καρτέλα γλώσσας	

Scritte ES	Written in DE	Written in FR
Written in NL	Written in PT	Written in SE
Written in DA	Written in NO	Written in FI
Written in PL	Written in UA	

Αριθμός προγραμμάτων	15

Προγράμματα

Eco 40-60	Μαλλί/Πλύσιμο στο χέρι	Πλύσιμο & Στέγνωμα 5kg Βαμβάκι
Πλύσιμο & Στέγνωμα Express	Πλύσιμο & Στέγνωμα Αντιαλλεργικό	Συνθετικό ξηρό
Βαμβακερά	Αποστράγγιση + Στύψιμο	Βαμβακερό στεγνό
Γρήγορη πλύση 14 λεπτά	Μεικτά	Ξέπλυμα
Πουκάμισα	Συνθετικά	

Θερμοκρασία πλύσης

Κρύα πλύση	20°C	30°C
40°C	50°C	60°C
70°C	80°C	90°C

Ειδικά προγράμματα

Πλύσιμο & Στέγνωμα Βαμβάκι 5kg	Πλύσιμο & Στέγνωμα Αντιαλλεργικό	Πλύσιμο & Στέγνωμα Express
Μάλλινα	Γρήγορο 14 λεπτά	

Οθόνη

Ένδειξη υπολειπόμενου χρόνου	Καθυστέρηση έναρξης	Ένδειξη πορείας προγράμματος
Ρύθμιση στυψίματος	ρύθμιση θερμοκρασίας	

Τύπος οθόνης LCD DISPLAY

Πλήκτρα/Επιλογές

Ending in	Επιπλέον ξέβγαλμα	Πρόπλυση
Εύκολο σιδέρωμα	Γρήγορο	Εντατικό
Ατμός	Στέγνωμα	

Ένδειξη προόδου προγράμματος Στην οθόνη
Ένδειξη λήξης κύκλου Στην οθόνη

ΤΕΧΝΙΚΑ ΧΑΡΑΚΤΗΡΙΣΤΙΚΑ

Τύπος μοτέρ	Brushless/Inverter	**Φορά πόρτας**	160°
Λειτουργία ηλεκτρονικού ελέγχου	Ναι	**Αυτόματο μεταβλητό φορτίο**	Ναι
Χειριστήριο επιλογής προγράμματος	Ναι	**Σύστημα κατά του αφρίσματος**	Ναι
Επιλογή ταχύτητας περιστροφής στην οθόνη/LED	Χωρίς στύψιμο/ 600/ 800/ 1200/ 1400	**Σύστημα εξισορρόπησης φορτίου**	Αυτόματο
		Εύκολη πρόσβαση στο φίλτρο	Ναι
Οθόνη/led για ρύθμιση θερμοκρασίας	Ναι	**Παιδική ασφάλεια (κλείδωμα λειτουργιών)**	Μπλοκάρισμα χειριστηρίων
Δοχείο πολυπροπυλενίου	Ναι	**Αντιπλημμυρικό σύστημα**	Ναι
Τύμπανο	Ανοξείδωτο ατσάλι	**Παροχή νερού**	Μονό, κρύο
Χωρητικότητα τυμπάνου	55 λίτρα		
Διάμετρος πόρτας	33 cm		

ΣΗΜΑΝΣΗ ΑΠΟΔΟΣΗΣ / ΕΝΕΡΓΕΙΑΣ

Μέγιστη ταχύτητα περιστροφής	1400 στροφές/λεπτό

ΕΤΙΚΕΤΑ ΑΠΟΔΟΣΗΣ/ΕΝΕΡΓΕΙΑΣ - ΚΑΝ. 2019

Όνομα προμηθευτή ή εμπορικό σήμα	SMEG	**Κατανάλωση νερού (Κύκλος πλύσης)**	46 litre
Rated capacity washing cycle	8 kg	**Κατανάλωση νερού (Πλήρης κύκλος)**	65 litre
Rated capaciity complete cycle	5 kg	**Κατηγορία απόδοσης στυψίματος**	B
Δείκτης ενεργειακής απόδοσης (Κύκλος πλύσης)	A	Airbone acoustical noise class	B
		Airbone acoustical noise	76 dB(A) re 1 pW
Energy efficiency class (complete cycle)	D	**Διάρκεια προγράμματος Eco 40-60 (Ονομαστική χωρητικότητα πλύσης)**	3:38 h:min
Weighted energy consumption lavaggio	47 kWh		
weighted energy consumption (ciclo complete)	264 kWh	**Διάρκεια κύκλου πλύσης και στεγνώματος (ονομαστική χωρητικότητα)**	8:30 h:min

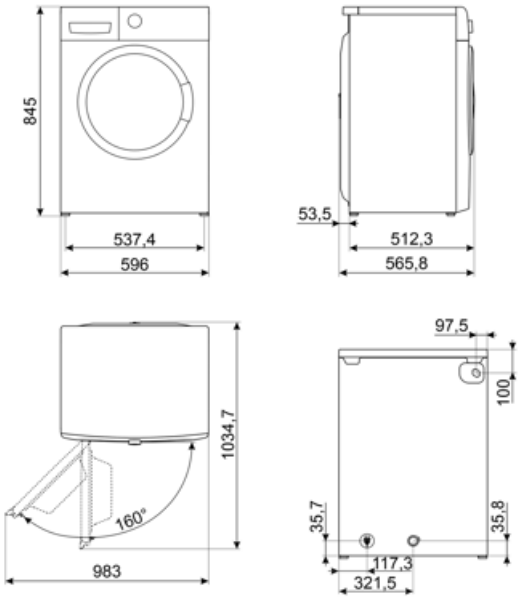
845
537,4
596
53,5
512,3
565,8
1034,7
160°
983
97,5
100
35,7
35,8
117,3
321,5

Symbols glossary



Easy Iron: αυτή είναι μια επιλογή που μπορεί να επιλεγεί για να εξασφαλίσει ότι η ολοκληρωμένη πλύση αφήνεται με λιγότερες τσάκισεις για να κάνει το σιδέρωμα ευκολότερο.



Αυτόματη Εξισορρόπηση Φορτίου: παρέχει μια ιδανική κατανομή του πλυντηρίου στον κάδο. Σε περίπτωση που ανιχνευθεί έλλειψη ισορροπίας, η ταχύτητα περιστροφής αρχίζει να ελέγχεται με τέτοιο τρόπο ώστε να ανακατανέμονται ομοιόμορφα τα ρούχα στον κάδο και έτσι να μειώνονται οι κραδασμοί.



Τάξη ενεργειακής απόδοσης D



33 cm: Μεγάλη καταπακτή φόρτωσης διαμέτρου 30-32-33 cm, που κάνει τη φόρτωση και εκφόρτωση των ρούχων ευκολότερη και ταχύτερη με μέγιστη ευκολία στη χρήση.



Η επιλογή αυτή σας συμβουλεύει πότε χρειάζεται ο περιοδικός καθαρισμός των φίλτρων, ώστε να αποφεύγεται να ξεχνιέται και έτσι να διασφαλίζεται η άψογη λειτουργία του στεγνωτηρίου με την πάροδο του χρόνου. Η βολική θέση των φίλτρων καθιστά τη συντήρηση γρήγορη και εξαιρετικά απλή.



Inverter τεχνολογία: Η Smeg εξελίσει την τεχνολογία για πιο έξυπνα και φιλικά προς το περιβάλλον μοντέλα, μειώνοντας σημαντικά την κατανάλωση.



Program for drying cotton items including sheets, pillow cases, pajamas, lingerie, tablecloths, etc



Μεταβλητό φορτίο: Σε όλα τα μοντέλα πλυντηρίων ρούχων υπάρχει το σύστημα μεταβλητού φορτίου, σύμφωνα με το οποίο το πλυντήριο διαφοροποιεί αυτόματα τον κύκλο πλύσης και το χρόνο λειτουργίας ανάλογα με την ποσότητα και τον τύπο της πλύσης που εισάγεται, επιτρέποντας σημαντική εξοικονόμηση νερού και ισχύος, έως και 30% σε σύγκριση με τις εκδόσεις με σταθερό φορτίο.



Παιδική ασφάλεια: ορισμένα μοντέλα είναι εξοπλισμένα με συσκευή για το κλείδωμα του προγράμματος/κύκλου έτσι ώστε να μην μπορεί να αλλάξει κατά λάθος.



Οθόνη LCD: βελτιστοποίηση της απόδοσης και απλοποίηση της χρήσης της συσκευής.



Απαλό στέγνωμα: πρόγραμμα σχεδιασμένο για να ετοιμάζει τα ρούχα για εύκολο σιδέρωμα.



Εντατικό: αυτή η επιλογή εντείνει το επιλεγμένο πρόγραμμα. Η διάρκεια του κύκλου και η κατανάλωση νερού μειώνονται λαμβάνοντας υπόψη τον τύπο του πλυσίματος, ενώ παράλληλα εγγυάται άριστα αποτελέσματα πλύσης, ακόμη και στην περίπτωση λεκέδων που είναι δύσκολο να εξαλειφθούν.



Προπλύση: πρόγραμμα σχεδιασμένο για έντονα λερωμένα ενδύματα.



Χρησιμοποιήστε το για να πλύνετε τα κανονικά λερωμένα, ανθεκτικά βαμβακερά και λινά ρούχα. Μολονότι διαρκεί περισσότερο από όλα τα άλλα προγράμματα, παρέχει υψηλή εξοικονόμηση ενέργειας και νερού. Η πραγματική θερμοκρασία του νερού μπορεί να διαφέρει από τη δηλωμένη θερμοκρασία πλυσίματος. Όταν φορτώνετε με λιγότερα ρούχα (π.χ. ½ χωρητικότητα ή λιγότερο), ο χρόνος του προγράμματος μπορεί αυτόματα να μειωθεί. Στην περίπτωση αυτή, η κατανάλωση ενέργειας και νερού θα μειωθεί περισσότερο, παρέχοντας μια πιο οικονομική πλύση. Το πρόγραμμα αυτό είναι διαθέσιμο στα μοντέλα με ένδειξη υπολειπόμενου χρόνου.

Πλύσιμο & Στέγνωμα: ένα πρόγραμμα σχεδιασμένο για να πλένει και να στεγνώνει έως και 5 κιλά βαμβακερών ρούχων σε έναν συνεχή κύκλο, χωρίς να απαιτούνται πρόσθετες ρυθμίσεις. Χάρη στη βελτιστοποίηση τόσο του σταδίου πλυσίματος όσο και εκείνου του στεγνώματος, προσφέρει αποτελεσματικότητα και άνεση, καθώς τα ρούχα είναι έτοιμα να τα φορέσετε ή να τα αποθηκεύσετε μετά την ολοκλήρωση του προγράμματος.

Για να στραγγίξει το νερό στο μηχάνημα.

Μικτά υφάσματα: αυτός ο κύκλος έχει σχεδιαστεί για ελαφρώς λερωμένα ρούχα σε μείγμα βαμβακερών και συνθετικών, ή μπορεί να χρησιμοποιηθεί μόνο για την ανανέωση αποθηκευμένων αντικειμένων.

Έξτρα ξέβγαλμα: Η επιλογή Extra rinse: μπορεί να προστεθεί στο επιλεγμένο πρόγραμμα όταν απαιτείται πιο διεξοδικός καθαρισμός ειδικών υφασμάτων.

Πρόγραμμα για την προσεκτική μεταχείριση ενδυμάτων από συνθετικά ή μικτά υφάσματα, όπως μπλουζάκια και μπλούζες.

Μάλλινα: αυτό το πρόγραμμα για μαλλί ή ευαίσθητα υφάσματα χρησιμοποιεί πιο αργές περιστροφές του κάδου για να εξασφαλίσει τη μέγιστη φροντίδα για τα ρούχα.

Επιλογή ατμού: ο ατμός είναι ιδανικός για την εξομάλυνση των τσακίσεων, την ανανέωση των υφασμάτων, την εξουδετέρωση των οσμών και την απελευθέρωση της βρωμιάς, καταστρέφοντας τα αλλεργιογόνα πιο γρήγορα από ό, τι με το πλύσιμο του αντικειμένου στο νερό.

Βαμβάκι Για λερωμένα υφάσματα από βαμβάκι

Wool/Hand wash: ideal program for delicate, wool and silk garments that require particular attention in washing. It uses room temperature water and slow drum rotations to ensure maximum garment care.

Σούπερ γρήγορο 14 λεπτά: ένα πρόγραμμα σχεδιασμένο για να πλένει μικρές ποσότητες άπλυτων γρήγορα, ιδανικό για το πλύσιμο ελαφρώς λερωμένων ρούχων.

Πουκάμισα: ένας κύκλος για να πλύνετε πουκάμισα σε σύντομο χρονικό διάστημα με τη μέγιστη προσοχή, χρησιμοποιώντας ένα λεπτό στύψιμο για εύκολο σιδέρωμα.

Συνθετικά: για να πλύνετε τα συνθετικά ρούχα σας (πουκάμισα, μπλούζες, συνθετικά/βαμβακερά μεικτά κ.λπ.). Πλένει με ήπια δράση και έχει μικρότερο κύκλο πλύσης σε σύγκριση με το πρόγραμμα Βαμβακερά. Για κουρτίνες και τούλι, χρησιμοποιήστε το πρόγραμμα Συνθετικά 40°C με επιλεγμένες λειτουργίες πρόπλυσης και αντι-ζαρώματος. Καθώς η δικτυωτή υφή τους προκαλεί υπερβολικό άφρισμα, πλύνετε τα πέπλα/τούλι τοποθετώντας μικρή ποσότητα απορρυπαντικού στην θήκη της κύριας πλύσης. Μην τοποθετείτε απορρυπαντικό στην θήκη πρόπλυσης.

Επιλογή που επιτρέπει τη μείωση των χρόνων του επιλεγμένου προγράμματος.