WDN854SLDIN

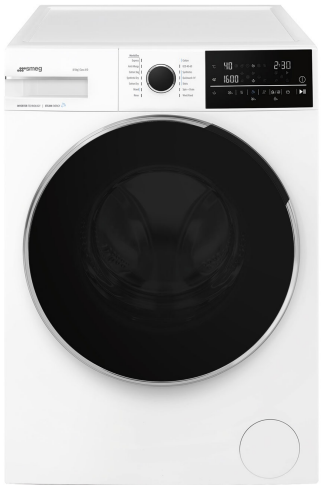

EAN Code	8017709330583
Família	Máquina de lavar e secar roupa
Largura	60 cm
Profundidade comercial	standard
Instalação	de livre instalação
Tipo de carga	Carga frontal

Programas

Comandos	Comandos eletrónicos
Gráfico dos programas	Informações em EN
Etiquetas com os programas em várias línguas para adaptar no painel	Sim

Etiquetas com os programas em várias línguas para adaptar no painel

Scritte ES	DE	FR
NL	PT	SE
DA	NO	FI
PL	UA	

N° de programas 15

Programas

Eco 40-60	Lã/Manual	Lavar e Secar Algodão 5 Kg
Lavar e Secar Anti alergia	Lavar e Secar Expresso	Secar sintéticos
Algodão	Camisas	Enxaguar
Escoar+centrifugar	Mista	Rápido 14 min
Secar algodão	Sintéticos	

Temperaturas de lavagem

Frio	20° C	30° C
40° C	50° C	60° C
70° C	80° C	90° C

Programas especiais

Lavar e Secar Algodão 5 Kg	Lavar e Secar Anti alergia	Lavar e Secar Expresso
Lãs	Rápido 14 min	

Display

Visualização do tempo para finalizar o programa	Programação de início diferido	Indicação da fase do programa
Regulação da centrifugação	Regulação da temperatura	

Tipo de display LCD DISPLAY

Opções

Enxaguamento extra	Fim diferido	Pré-lavagem
Antivincos	Rápido	Intensivo
Vapor	Secagem	

Luz indicadora da fase do programa	No display
Luz indicadora fim do programa	No display

Especificações técnicas

Tipo de motor	Brushless/ Inverter	**Abertura da porta**	160°
Funcionamento por controlo eletrónico	Sim	**Carga variável automática**	Sim
Comando de seleção de programas	Sim	**Sistema antiespuma**	Sim
Centrifugação (rpm.)	Exclusão/ 600/ 800/ 1200/ 1400	**Sistema de autoequilíbrio da carga**	Automático
Seleção da temperatura no display/LED	Sim	**Filtro de fácil acesso**	Sim
Cuba em polipropileno	Sim	**Bloqueio de segurança das crianças**	Bloqueio de controlo
Tambor	Tambor em aço inox	**Sistema segurança antitransbordo**	Sim
Capacidade do tambor	55 l	**Alimentação de água**	Admissão de água fria

Diâmetro da porta	33 cm

Performance / Etiqueta energética

Velocidade máxima de centrifugação	1400 giri/min

Performance / Etiqueta energética



Nome do fornecedor ou marca registrada:	SMEG
Capacidade nominal do ciclo lavagem	8 kg
Rated capaciity complete cycle	5 kg
Classe de eficiência energética do ciclo de lavagem	A
Classe de eficiência energética do ciclo completo	D
Weighted energy consumption lavaggio	47 kWh
weighted energy consumption (ciclo complete)	264 kWh
Consumo de água ponderado por ciclo de lavagem	46 l
Consumo de água ponderado por ciclo completo	65 l
Classe de eficiência de perda de humidade na centrifugação	B
Airbone acoustical noise class	B
Airbone acoustical noise	76 dB(A) re 1 pW
Duração do ciclo de lavagem na capacidade nominal	3:38 h:min
Duração do ciclo completo na capacidade nominal	8:30 h:min

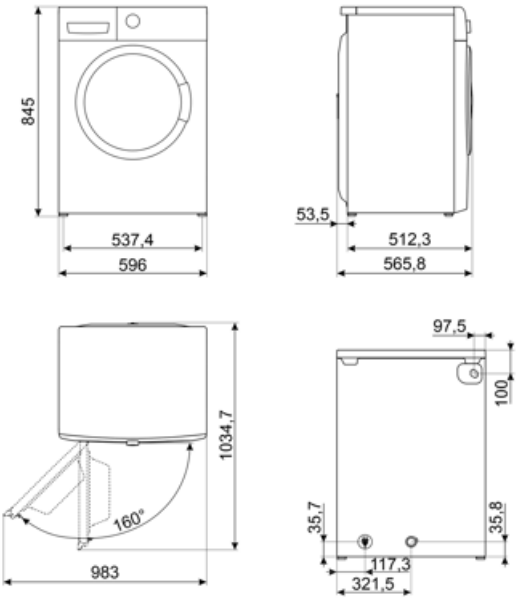

Symbols glossary



Antirrugas: Programa que ajuda a evitar a formação de vincos na roupa. Ideal para proteger as peças de vestuário mais delicadas, e tornar o engomar mais fácil.



Carga variável automática: Todas as máquinas de lavar roupa apresentam o sistema de carga variável automático que avalia eletronicamente o ciclo de lavagem e a temperatura ideal para a quantidade e o tipo de roupa que indicámos ter colocado na máquina. Esta tecnologia permite poupar até 30% de água e energia em comparação com sistemas de carga fixa.



Sistema automático de ajuste de carga: garante que a roupa seja distribuída uniformemente dentro do tambor. Se o sistema deteta um desequilíbrio, ajusta automaticamente a velocidade de centrifugação para redistribuir a roupa, reduzindo vibrações durante o ciclo de centrifugação.



Bloqueio de comandos: opção que permite bloquear os comandos. Muito útil para proteger as crianças.



Classe de eficiência energética do produto declarada na etiqueta energética e na ficha do produto e em conformidade com os regulamentos UE.



Display LCD: Para otimizar o desempenho e simplificar a utilização.



Identifica o diâmetro do óculo da porta.



Secagem delicada: programa concebido para preparar a roupa para um engomar fácil.



Esta opção informa quando é necessário a limpeza periódica dos filtros, para garantir o perfeito funcionamento da máquina ao longo do tempo e com os menores consumos. A localização acessível dos filtros torna a manutenção rápida e simples.



Intensivo: esta opção melhora o programa selecionado. A duração do ciclo e o consumo de água é reduzido tendo em conta o tipo de roupa, no entanto garante excelentes resultados de lavagem, mesmo em caso de manchas difíceis de remover.



Tecnologia Inverter: o motor inverter é muito fiável, mais leve e compacto e não necessita de substituição de escovas. É um motor mais eficiente, consumindo menos energia e mais silencioso.



Pré-lavagem: programa adequado para roupas muito sujas. Depois deverá submeter-se a roupa a outro programa de lavagem.



Program for drying cotton items including sheets, pillow cases, pajamas, lingerie, tablecloths, etc



Algodão Eco: para lavar roupas de algodão e linho. Este programa é mais longo que o normal mas permite beneficiar de menores consumos de água e energia.



Wash & Dry: a programme designed to wash and dry up to 5 Kg of cotton laundry in one continuous cycle, without requiring any additional settings. Thanks to the optimisation of both washing and drying phases, it delivers effective and convenient results, leaving garments ready to wear or store at the end of the programme.



Algodão: para roupas de algodão.



Escoar: opção para escoar a água do tambor.



Wool/Hand wash: ideal program for delicate, wool and silk garments that require particular attention in washing. It uses room temperature water and slow drum rotations to ensure maximum garment care.



Mista: programa para roupas pouco sujas, misturando algodão e sintéticos, ou pode ser usado apenas para refrescar roupa que estava guardada.



Enxaguar : opção que pode ser adicionada ao programa selecionado quando for necessária uma limpeza mais profunda de tecidos especiais.



Program for delicately treating garments in synthetic or mixed fabrics, such as t-shirts and blouses.



Lãs: programa para lã ou tecidos delicados usa rotações mais lentas do tambor para garantir o máximo cuidado.



Vapor: opção ideal para suavizar vincos, refrescar tecidos, neutralizar odores e destruir os alérgenos em pouco tempo.



Super rápido 14 mim: programa para lavar pequenas quantidades de roupa, pouco sujas em 14 minutos.



Camisas: programa especificamente concebido para lavar camisas e blusas com o máximo cuidado, minimizando vincos para facilitar o engomar.



Sintéticos: símbolo usado para os programas para lavar roupa sintética. Lava de forma suave e é mais curto que o programa para algodão.



Rápido: Este programa rápido a 30°C é próprio para lavar cargas menores. Perfeito para lavar peças pouco sujas ou pouco desgastadas.