WDN854SLDIN

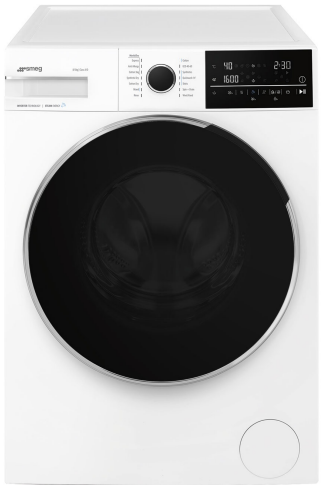

EAN-kod	8017709330583
Produktgrupp	Tvättmaskin och torktumlare
Bredd	60 cm
Djup	Standardvolym
Installation	Fristående
Typ av matning	Frontmatad

Program

Kommandon	Elektroniska	
Grafik program	Text EN	
Clip för språkval	Ja	
Languages clip		
Scritte ES	Text DE	Text FR
Text NL	Text PT	Text SE
Written in DA	Written in NO	Written in FI
Written in PL	Written in UA	
Antal program	15	
Program		
Eco 40–60	Syntetiskt torrt	Wash&Dry Antiallergi
Wash&Dry Bomull 5 kg	Wash&Dry Express	Ylle/Handtvätt
Bomull	Blandad	Bomull torrt
Skjortor	Sköljning	Snabbtvätt 14 min
Syntet	Tömning + centrifugering	

Tvättemperaturer

Kall	20 °C	30 °C
40 °C	50 °C	60°C
70 °C	80 °C	90°C

Specialprogram

Wash&Dry Bomull 5 kg	Wash&Dry Antiallergi	Wash&Dry Express
Ylle	Snabbtvätt 14 min	

Display

Resttidsindikering	Fördröjd start	Programindikator
Inställning av centrifugering	inställning av temperatur	

Typ av display LCD DISPLAY

Knappar/alternativ

Extra sköljning	Som slutar med	Förtvätt
Strykfritt	Snabb	Intensiv
Ånga	Torkning	

Programindikator	På display
Indikator för programslut	På display

Teknisk specifikation

Typ av motor	Brushless / Inverter	**Öppning av dörr**	160°
Elektroniska kontroller	Ja	**Automatisk variabel matning**	Ja
Vred för programval	Ja	**Skumskydd**	Ja
Display för inställning av centrifugering	Utan centrifugering/ 600/ 800/ 1200/ 1400	**Lastbalansering**	Automatisk
Display för temperatur	Ja	**Lättillgängligt filter**	Ja
Vask i polypropylen	Ja	**Barnspärr**	Inställningsspärr
Korg	Rostfritt stål	**Överflödesskydd**	Ja
Trummans volym	55 l	**Vattentillförsel**	Enkel, kall
Dörrens diameter	33 cm		

Kapacitet/energietikett

Maximal centrifugeringshastighet	1400 giri/min

Prestanda/Energimärkning – Reg. 2019

Leverantörens namn eller varumärke	SMEG	**Vattenförbrukning (tvättcykel)**	46 litre
Nominell kapacitet tvättcykel	8 kg	**Vattenförbrukning (fullständig cykel)**	65 litre
Nominell kapacitet fullständig cykel	5 kg	**Energieffektklass för centrifugering**	B
Energieffektivitetsklass (tvättcykel)	A	**Klass för luftburet akustiskt buller**	B
Energieffektivitetsklass (komplett cykel)	D	**Luftburet akustiskt buller**	76 dB(A) re 1 pW
Viktad energiförbrukning vid tvätt	47 kWh	**Programlängd för eco 40–60 (nominell tvättkapacitet)**	3:38 h:min
viktad energiförbrukning (fullständig cykel)	264 kWh	**Tvätt- och torkcykeltid (nominell kapacitet)**	8:30 h:min

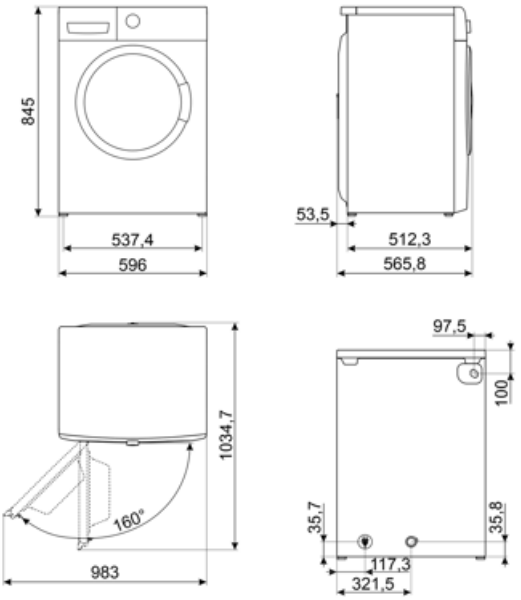

Symbols glossary



Easy Iron: detta är ett alternativ kan väljas för att säkerställa att den färdiga tvätten har mindre veck för att underlätta strykningen.



Variabel belastning: I alla modeller av tvättmaskiner finns systemet med variabel belastning, enligt vilken maskinen automatiskt diversifierar tvättcykeln och driftstiden beroende på mängden och typen av tvätt, vilket möjliggör en betydande besparing av vatten och energi, upp till 30% jämfört med versioner med fast belastning.



Automatisk belastningsbalansering: ger en perfekt fördelning av tvätt i trumman. Om obalans registreras börjar rotationshastigheten kontrolleras så att tvätten fördelas jämnt i trumman och därmed minskar vibrationen.



Barnlås: vissa modeller är utrustade med en anordning för att låsa programmet / cykeln så att det inte kan ändras av misstag.



Energieffektivitetsklass D



LCD-display: för att optimera prestanda och förenkla användningen av apparaten.



33 cm: Stor lucka med en diameter på 30-32-33 cm, gör lastning och tömning av tvätt enklare och snabbare med maximal användarvänlighet.



Mild torkning: program som är utformat för att göra tvätten klar för enkel strykning.



Detta alternativ rekommenderar när det krävs rengöring av filtren för att garantera att torken fungerar perfekt över tid. Filternas bekväma placering gör underhållet snabbt och extremt enkelt.



Intensiv: detta alternativ intensifierar det valda programmet. Eftersom maskinen tar hänsyn till typen av tvätt så minskar cykelns varaktighet och vattenförbrukning samtidigt som utmärkta tvättresultat garanteras, även i fall med fläckar som är svåra att avlägsna.



Smegs utveckling mot intelligentare och mer miljövänliga modeller har lett till valet av Inverter-teknik som minskar förbrukningen betydligt.



Förtvätt: program utformat för att tvätta mycket smutsiga plagg.



Bomull: För smutsiga bomullstyger



Använd det för att tvätta din normalt nedsmutsade, tåliga bomulls- och linnetvätt. Även om tvättiden är längre än i alla andra program så erbjuder det höga energi- och vattenbesparingar. Den faktiska vattentemperaturen kan skilja sig från den angivna tvättemperaturen. När maskinen laddas med en mindre mängd tvätt (t.ex. ½ kapaciteten eller mindre) så kan programtiden minska automatiskt. På så sätt kommer energi- och vattenförbrukningen att sjunka vilket ger en mer ekonomisk tvätt. Detta program är tillgängligt i modeller med en indikator för återstående tid.



Program för torkning av bomullsplagg, inklusive lakan, kuddvar, pyjamasar, underkläder, dukar o.s.v.



För tömning av vattnet i maskinen.



Blandade tyger: den här cykeln är utformad för blandad tvätt i bomull och syntet, som inte är så smutsig. Den kan även användas för att fräscha upp plagg som inte används så ofta.



Supersnabbt 14 min: ett program som är utformat för att tvätta små mängder tvätt snabbt. Idealiskt för plagg som inte är så smutsiga.

Extra sköljning: Alternativet Extra sköljning: kan läggas till i det valda programmet om det krävs en extra noggrann sköljning av särskilda tyger.

Syntet: för tvätt av dina syntetplagg (skjortor, blusar, blandmaterial med syntet/bomull o.s.v.). Det tvättar skonsammare och har en kortare tvättcykel jämfört med bomullsprogrammet. Använd programmet Syntet 40 °C för gardiner och tyll och välj förtvätts- och antiskrynkel-funktionerna. Eftersom nätstrukturen i gardiner och tyll orsakar överdriven skumbildning så ska en liten mängd tvättmedel användas i facket för huvudtvätt. Häll inte i tvättmedel i förtvättsfacket.

Alternativ som gör det möjligt att minska det valda programmets tid.

Perfekt program för tvätt av ömtåliga plagg och sidenplagg som behöver tvättas extra försiktigt. Det använder vatten i rumstemperatur och långsamma trumrotationer för att försäkra maximal skonsamhet för plaggen.

Wash & Dry:: ett program som är utformat för att tvätta och torka upp till 5 kg bomullstvätt i en kontinuerlig cykel, utan att kräva några ytterligare inställningar. Tack vare optimeringen av både tvätt- och torkfaserna ger det effektiva och bekväma resultat, vilket gör plaggen redo att bäras eller förvaras i slutet av programmet.

Skjortor: en cykel som tvättar skjortor på kort tid med största försiktighet och som använder en varsam centrifugering för enkel strykning.

Ylle: i det här programmet för ylle eller ömtåliga material roterar trumman långsammare för att garantera att kläderna behandlas med yttersta försiktighet.

Ångalternativ: ångan är perfekt för att släta ut skrynkliga plagg, fräscha upp tyger, neutralisera lukter, lösa upp smuts och avlägsna allergener snabbare än om plagget behöver tvättas.

Program för skonsam behandling av plagg i syntet eller blandmaterial, som t-shirts eller blusar.