WDNP064SLD

Codice EAN	8017709315511
Famiglia	Lavasciuga
Larghezza commerciale	60 cm
Profondità commerciale	Capacità standard
Installazione	Libera installazione
Tipo di carica	Frontale

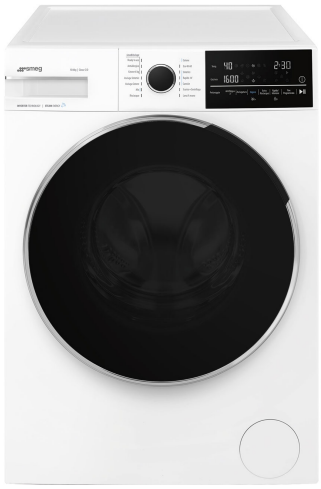

Programmi

Comandi	Elettronici
Grafica programmi	Scritte IT
Numero di programmi	14

Programmi

Asciugatura Sintetici	Eco 40-60	Lana/A mano
Lava & Asciuga Cotone 6kg	Lava&Asciuga Antiallergico	Lava&Asciuga Ready to use
Cotone	Asciugatura Cotone	Camicie
Mix	Rapido 14 min	Risciacquo
Scarico + Centrifuga	Sintetici	

Temperature Lavaggio

Freddo	20°C	30°C
40°C	50°C	60°C
70°C	80°C	90°C

Programmi speciali

Lava&Asciuga Antiallergico

Lava&Asciuga Ready to use

Camicie

Lana

Rapido 12 min

Display

visualizzazione tempo residuo

programmazione partenza differita

indicazione avanzamento programma

regolazione centrifuga

regolazione temperatura

Tipo di display

LCD DISPLAY

Tasti/Opzioni

Partenza differita

Risciacquo aggiuntivo

Esclusione cerntrifuga

Asciugatura

Indicatore di avanzamento programma	A display
Indicatore di fine ciclo	A display

Caratteristiche Tecniche

Tipo di motore	Brushless / Inverter
Funzionamento a controllo elettronico	Sì
Manopola selezione programmi	Sì
Regolazione centrifuga a display/led	Esclusione centrifuga/ 600/ 800/ 1200/ 1400/ Stop in ammollo
Regolazione temperatura a display/led	Sì
Vasca in polipropilene	Sì
Cestello	Inox
Volume cestello	65 l
Diametro oblò	33 cm
Apertura oblò	160°
Carico variabile automatico	Sì
Sistema antischiuma	Sì
Bilanciamento del carico	Automatico
Filtro ispezionabile	Sì
Sicurezza bambini	Blocco impostazioni
Sistema anti-trabocco	Sì
Alimentazione	Singola, freddo

Prestazioni / Etichetta Energetica - Reg. 2019



Marchio o nome del fornitore	SMEG
Rated capacity lavaggio	10 kg
Rated capacity comple cycle	6 kg
Classe di efficienza energetica (di lavaggio)	C
Classe di efficienza energetica (ciclo completo)	D
Weighted energy consumption lavaggio	68 kWh
weighted energy consumption (ciclo complete)	306 kWh
Consumo di acqua (lavaggio)	52 litre
Consumo di acqua (ciclo completo)	63 litre
Classe di efficienza di centrifuga-asciugatura	B
Classe di rumorosità nella fase di centrifuga	B
Rumorosità	76 dB(A) re 1 pW
Durata del programma ECO 40-60 (Capacità nominale di lavaggio)	3:58 h:min
Durata del ciclo di lavaggio-asciugatura (Capacità nominale)	9:30 h:min

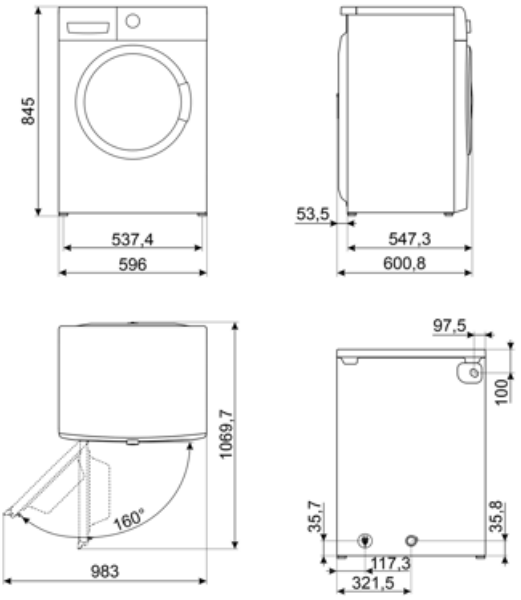

Glossario simboli



Controllo dei consumi idrici: In tutti i modelli di lavabiancheria è presente il sistema di carico variabile, in base al quale la macchina diversifica automaticamente il ciclo di lavaggio e i tempi di funzionamento a seconda della quantità e del tipo di biancheria introdotta, consentendo un significativo risparmio di acqua e di energia elettrica.



Blocco comandi: L'opzione blocco comandi, presente su diverse tipologie di prodotti, permette di bloccare tutte le funzioni e i programmi impostati, nonché i comandi, per una totale sicurezza soprattutto in presenza di bambini.



Display LCD: Per ottimizzare le prestazioni e semplificare al massimo l'utilizzo dell'elettrodomestico, alcune lavabiancheria e alcuni frigoriferi sono dotati di un display LCD che permette di visualizzare lo stato di funzionamento del prodotto.



Asciugatura delicata: Programma studiato per ottenere il bucato pronto per una facile stiratura.



L'evoluzione Smeg verso modelli più intelligenti ed ecosostenibili ha portato alla scelta della tecnologia Inverter che riduce significativamente i consumi.



Cotone: programma pensato per il lavaggio di capi di cotone mediamente o molto sporchi, assicurando una pulizia completa ed efficace.



Programma per l'asciugatura di bucato in cotone tra cui lenzuola, federe, pigiami, indumenti intimi, tovaglie, ecc



Risciacquo aggiuntivo: Opzione che aggiunge un ulteriore risciacquo a quello già previsto nel programma scelto, per eliminare ogni residuo di detersivo. Questa funzione è particolarmente indicata per chi soffre di allergie o problemi cutanei.



Auto-bilanciamento del carico: Garantisce la perfetta distribuzione della biancheria all'interno del cestello. Nel caso in cui sia rilevato uno sbilanciamento, la velocità di centrifuga viene adattata in modo da ridistribuire uniformemente la biancheria all'interno del cesto e ridurre così le vibrazioni.



Partenza differita: Consente di posticipare fino a 24 ore l'avvio del programma, in base alle proprie esigenze, e di effettuare quindi il lavaggio anche nelle fasce orarie in cui il costo dell'energia è minore.



Oblò largo 33 cm: Le grandi dimensioni dell'oblò da 33 cm rendono le operazioni di carico e scarico del bucato ancora più agevoli e veloci favorendo la massima praticità d'uso.



Filtri easy-to-clean: L'opzione, tramite apposite spie di segnalazione, avverte della necessità della pulizia periodica dei filtri, onde evitare dimenticanze e così garantire nel tempo il perfetto funzionamento dell'asciugatrice. La comoda posizione dei filtri rendono la manutenzione rapida ed estremamente semplice.



Esclusione centrifuga: Sui principali modelli di lavatrici e lavasciuga Smeg è possibile impostare la velocità di centrifuga, in alcuni sino a 1600 giri/min., o addirittura escluderla.



Eco 40-60: programma di riferimento previsto dalla normativa UE per misurare le prestazioni energetiche delle lavatrici. Ideale per il cotone normalmente sporco lavabile a 40 °C o 60 °C, offre un eccellente equilibrio tra pulizia e risparmio a fronte di un tempo di lavaggio più lungo.



Scarico acqua: Scarico acqua



Mix: Programma che consente di lavare capi con colori e tessuti diversi. Ideale per effettuare lavaggi quotidiani per carichi misti di abiti poco sporchi.



Rapido 12 min.: Il programma Rapido 12 min. permette di lavare capi leggermente sporchi in brevissimo tempo.



Risciacquo: Risciacquo



Sintetici: programma dedicato ai tessuti sintetici e misti. Ideale per capi con sporco leggero o normale, utilizza temperature moderate e un'azione più delicata per proteggere le fibre e ridurre la formazione di pieghe, garantendo una pulizia efficace senza stressare i materiali.



Lana/A mano: programma ideale per indumenti delicati, in lana e in seta che richiedono una particolare attenzione nel lavaggio. Utilizza acqua a temperatura ambiente e lente rotazioni del cestello per assicurare la massima cura degli indumenti.



Classe di efficienza energetica D



Rapido 14 min.: Il programma Rapido 14 min. permette di lavare capi leggermente sporchi in brevissimo tempo.



Camicie: Programma specifico che consente di lavare le camicie con la massima cura. L'aggiunta di vapore alla fine del ciclo assicura una riduzione della formazione di pieghe e dei tempi di stiratura.



Lana: È un programma speciale pensato per rispondere alle esigenze di lavaggio di uno tra i capi di abbigliamento più diffusi in inverno. Consente di lavare i capi proteggendoli e mantenendoli morbidi e voluminosi.



Programma per trattare delicatamente capi in tessuti sintetici o misti, come t-shirt e bluse.



Wash & Dry: programma progettato per lavare e asciugare fino a 6 Kg di capi in cotone in un unico ciclo continuo, senza necessità di ulteriori impostazioni. Grazie all'ottimizzazione delle fasi di lavaggio e asciugatura, garantisce risultati efficaci e pratici, con capi pronti da riporre o indossare al termine del programma.