WDTU330X

Familia	Cajón calientaplatos
Altura comercial	26 cm
Tipo	Calientaplatos



Estética

Estética	SPR	**Tipo de acero**	Satinado
Color	Acero inoxidable	**Tirador**	Clásico
Acabado	Anti-huellas	**Logo**	Aplicado
Material	Acero inoxidable	**Posición logo**	Interior

Mandos

Tipo de ajustes de control	Touch control	**Type of temperature control**	Electrónico

Programas/Funciones

Fermentación	Sí
Descongelación	Sí
Modo Sabbath	Sí
Mantenimiento temperatura	Sí
Calienta platos	Sí
Programador	Sí

Características técnicas

Sistema apertura	Push-pull	**Tipo de calentamiento**	Ventilador asistido
Material base	Inox	**Temperatura mínima**	30 °C
Peso máximo permitido	15 kg	**Temperatura máxima**	85 °C
Peso máximo del cajón	235 kg	**Accesorios incluidos**	Rejilla, Base silicona
Capacidad	56 l		

Conexión eléctrica

Enchufe	(B) NEMA 5-15P	**Voltaje (V)**	115 V
Potencia nominal	800 W	**Frecuencia (Hz)**	60 Hz
Corriente	7 A		

Datos logísticos

Ancho del producto (mm)	754 mm	**Altura del producto (mm)**	233 mm
Alto (mm)	545 mm		

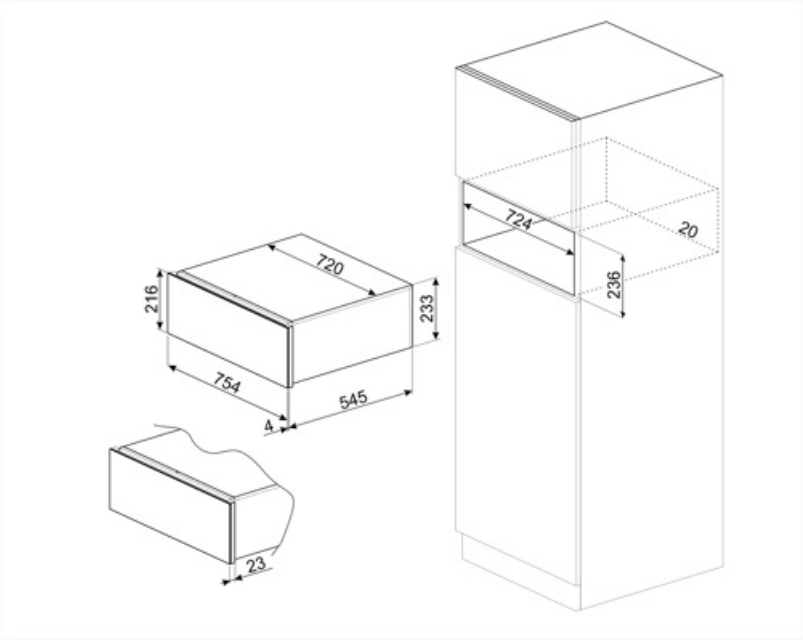

Alternative products



WDTU130G

Color: Neptune Grey