WHT814CSIT

Código EAN	8017709304102
Product Family	Washing Machine
Commercial width	60 cm
Commercial depth	Standard capacity
Installation	Free-standing
Load type	Frontal

Programas

Controls	Electronic
Gráfico dos programas	Informações em IT
No. of programmes	16

Programmes

Anti-allergy	Resistente a manchas	Shirts
Cotton	Delicate 20°	Eco 40-60
Jeans/Peças escuras	Wool	Lingerie
Edredom	Quick Wash 14 min	Rinse
Drain + Spin	Synthetics	Sport

Washing Temperature

Cool	20°C	30°C
40°C	60°C	90°C

Special programmes

Shirts	Jeans	Wool
Quick 14 min	Sport	

Woolmark Cycle	No

Display

Residual time indicator | delay start | programme status indication

spin regulation | temperature regulation

Display type LED DISPLAY

Buttons/Options

Delay timer | Prewash | Additional rinse

No spin | Rinse hold | Quick

Cold wash

On/off indicator (light)	No
Programme progress indicator (light)	On display
End of cycle indicator (light)	On display

Technical Features

Type of motor	Brushless/Inverter	**Door diameter**	34 cm
Direct Motion motor	No	**Door opening**	170°
Hidrojato	No	**Automatic variable load**	Yes
Electronic control functioning	Yes	**Antifoam system**	Yes
Programme selection knob	Yes	**Load balancing system**	Automatic
Spin speed selection on display/LED	No spin/ 600/ 800/ 1200/ 1400/ Rinse hold	**Easy to access filter**	Yes
Display/led for temperature regulation	Yes	**Resistencia Life Plus**	No
Polypropilene tank	Yes	**Child lock (functions block)**	Control block
Basket	Stainless steel	**Anti-flood system**	No
Drum capacity	55 l	**Aquastop system**	No
Liquid detergent accessory as standard	Yes	**Dual Water**	No

Etiqueta de Desempenho / Energia - Reg. 2019

Nome ou marca do fornecedor	SMEG	**Classe de eficiência de secagem**	B
Capacidade Nominal	8 kg	**Classe de ruído acústico aerotransportado**	A
Classe de eficiência energética	C	**Ruído acústico aerotransportado**	72 dB(A) re 1 pW
Energy_cons_100	62 KWh	**Duração do programa na capacidade nominal**	3:38 h:min
Consumo de Água	41 litres		

Electrical Connection

Plug	(F;E) Schuko	**Voltage (V)**	230 V
Nominal power	2200 W	**Frequency (Hz)**	50 Hz
Current	10 A	**Power supply cable length**	140 cm

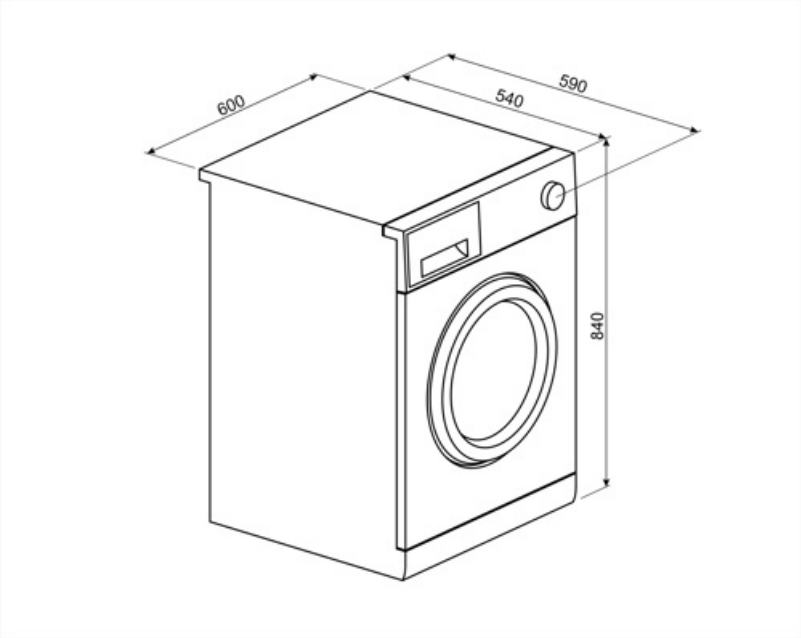

Compatible Accessories

KITPLV2

Extensão do kit para máquina lava-louça e máquina de lavar: comprimento mt. 2

Symbols glossary

Carga variável: Em todos os modelos de máquinas de lavar está presente o sistema de carga variável, segundo o qual a máquina diversifica automaticamente o ciclo de lavagem e o tempo de operação dependendo da quantidade e tipo de roupa introduzida, permitindo uma economia significativa de água e energia, até 30% em comparação com as versões com carga fixa.

Bloqueio para crianças: alguns modelos estão equipados com um dispositivo para bloquear o programa/ciclo para que não possa ser acidentalmente alterado.

Temporizador de atraso: pode ser configurado para executar o programa em um momento conveniente ou para tirar proveito de períodos de energia fora de pico.

34 cm: Grande portinhola de carga de 34 cm de diâmetro, torna o carregamento e descarregamento de roupa mais fácil e rápido com a máxima facilidade de uso.

Tecnologia do inversor: A evolução dos secadores Smeg para modelos mais inteligentes e ambientalmente sustentáveis levou à escolha do uso da tecnologia do inversor com bombas de calor, o que reduz significativamente o consumo de energia.

Pré-lavagem: programa concebido para vestuário muito sujo.

Antialérgico: Programa antialérgico com especial atenção para a remoção total de detergente residual.

Use para lavar a sua roupa de algodão e linho normalmente suja e resistente. Embora lave mais do que todos os outros programas, proporciona uma elevada poupança de energia e água. A temperatura real da água pode ser diferente da temperatura de lavagem indicada. Quando você carrega a máquina com menos roupa (por exemplo, ½ capacidade ou menos), o tempo do programa pode ficar automaticamente mais curto. Neste caso, o consumo de energia e água diminuirá mais, proporcionando uma lavagem mais económica. Este programa está disponível nos modelos com o indicador de tempo restante.

Balanceamento Automático de Carga: fornece uma distribuição ideal de roupa no tambor. No caso de o desequilíbrio ser detectado, a velocidade de rotação começa a ser controlada de tal forma a redistribuir uniformemente o vestuário no tambor e, assim, reduzir a vibração.

Lavagem a frio

Display LED: para mostrar os programas, funções e opções selecionadas e o tempo até ao final do ciclo.

Esta opção aconselha quando a limpeza periódica dos filtros é necessária, a fim de evitar o esquecimento e, assim, garantir o perfeito funcionamento do secador ao longo do tempo. A posição conveniente dos filtros torna a manutenção rápida e extremamente simples.

Sem opção de rotação: esta opção permite excluir a última fase de rotação, drenando a água do tanque

Classe de eficiência energética C

Algodão: Para tecidos sujos de algodão

Delicado 20°: Roupas como roupas íntimas, meias e tecidos de luxo devem ser secas no ciclo delicado para ajudar a prolongar a vida útil da roupa.

Para drenar a água na máquina.

Calças de ganga: um ciclo de lavagem que é gentil com a cor e o tecido da ganga, minimizando os vincos.

Super-rápido 14 min.: um programa concebido para lavar pequenas quantidades de roupa rapidamente, ideal para lavar vestuário levemente sujo.

Terminada a lavagem o ciclo bloqueia-se com a água no tanque

Ginásio: Ginásio, um ciclo projetado para lavar roupas levemente sujas, ou seja, esportes desgaste, esta é uma lavagem rápida que também é gentil com os tecidos.

Lã: este programa para lã ou tecidos delicados usa rotações mais lentas do tambor para garantir o máximo cuidado com o vestuário.

O tambor tem capacidade máxima de 8kg de roupa seca.

Enxágue Extra: Enxágue Extra: adiciona um ciclo de enxágue extra ao já fornecido no programa escolhido, para remover qualquer detergente residual. Esta função é particularmente adequada para aqueles com alergias ou problemas de pele.

Use-o para lavar sua roupa delicada. Lava com uma ação mais suave sem rodadas intermédias em comparação com o programa Sintéticos. Deve ser utilizado para a roupa para a qual se recomenda uma lavagem sensível.

Enxágue extra: A opção Enxágue extra: pode ser adicionada ao programa selecionado quando for necessária uma limpeza mais completa de tecidos especiais.

Camisas: um ciclo para lavar as camisas num curto espaço de tempo com o máximo cuidado, usando uma rotação delicada para facilitar a passagem a ferro.

Sintéticos: para lavar suas roupas sintéticas (camisas, blusas, misturas sintéticas/de algodão, etc.). Lava com uma ação suave e tem um ciclo de lavagem mais curto em comparação com o programa Algodão. Para cortinas e tules, utilize o programa Synthetic 40° °C com funções pré-lavagem e anti-vinco selecionadas. Como a sua textura em malha provoca espuma excessiva, lave os véus/tule colocando pouca quantidade de detergente no compartimento de lavagem principal. Não coloque detergente no compartimento de pré-lavagem.

Opção que permite reduzir os tempos do programa selecionado.

Jeans /Vestuário escuro: Ciclo especial projetado para atender às necessidades de lavagem de jeans ou roupas escuras. O programa permite que você lave as roupas respeitando as cores e minimizando vincos graças à ação mecânica mínima e baixas temperaturas.

Benefit (TT)

Standard dimensions to fit any home environment, with optimal capacity and advanced features

LED Display

With soft touch control and LED lights for intuitive and fast setting and selection of each option

Steam Energy Technology

Perfect removal of stains, smells, creases and allergens using steam

Steam Energy technology, uses steam, at the beginning or end of the cycle depending on the programme, to remove stains, creases, smells and allergens.

Inverter

Greater energy efficiency, lower consumption, and longer lifespan by reducing wear and noise thanks to the Inverter motor