WHTC614DSIT

Código EAN	8017709304089
Product Family	Washing Machine
Commercial width	60 cm
Commercial depth	Reduced depth
Installation	Free-standing
Load type	Frontal

Programas

Controls	Electronic
Gráfico dos programas	Informações em IT
No. of programmes	15

Programmes

Anti-allergy	Resistente a manchas	Shirts
Cotton	Delicate 20°	Eco 40-60
Jeans/Peças escuras	Wool	Lingerie
Edredom	Quick Wash 14 min	Rinse
Drain + Spin	Synthetics	Sport

Washing Temperature

Cool	20°C	30°C
40°C	60°C	90°C

Special programmes

Edredom	Anti-nódoas	Wool
Lingerie	Quick 14 min	

Woolmark Cycle	No

Display

Residual time indicator	delay start	programme status indication
spin regulation	temperature regulation	

Display type LED DISPLAY

Buttons/Options

Hora de fim	Velocidade de Rotação	Temperatura
Prewash	Anti-wrinkle (easy ironing)	Quick
Steam		

On/off indicator (light)	No
Programme progress indicator (light)	On display
End of cycle indicator (light)	On display

Technical Features

Type of motor	Brushless/Inverter	**Door diameter**	34 cm
Direct Motion motor	No	**Door opening**	170°
Hidrojato	No	**Automatic variable load**	Yes
Electronic control functioning	Yes	**Antifoam system**	Yes
Programme selection knob	Yes	**Load balancing system**	Automatic
Spin speed selection on display/LED	No spin/ 600/ 800/ 1200/ 1400/ Rinse hold	**Easy to access filter**	Yes
Display/led for temperature regulation	Yes	**Resistencia Life Plus**	No
Polypropilene tank	Yes	**Child lock (functions block)**	Control block
Basket	Stainless steel	**Anti-flood system**	Yes
Drum capacity	49 l	**Aquastop system**	Tubo acquastop
Liquid detergent accessory as standard	No	**Dual Water**	No

Etiqueta de Desempenho / Energia - Reg. 2019

Nome ou marca do fornecedor	SMEG	**Classe de eficiência de secagem**	B
Capacidade Nominal	6 kg	**Classe de ruído acústico aerotransportado**	A
Classe de eficiência energética	D	**Ruído acústico aerotransportado**	71 dB(A) re 1 pW
Energy_cons_100	64 KWh	**Duração do programa na capacidade nominal**	3:17 h:min
Consumo de Água	36 litres		

Electrical Connection

Plug	(F;E) Schuko	**Voltage (V)**	230 V
Nominal power	2200 W	**Frequency (Hz)**	50 Hz
Current	10 A	**Power supply cable length**	140 cm

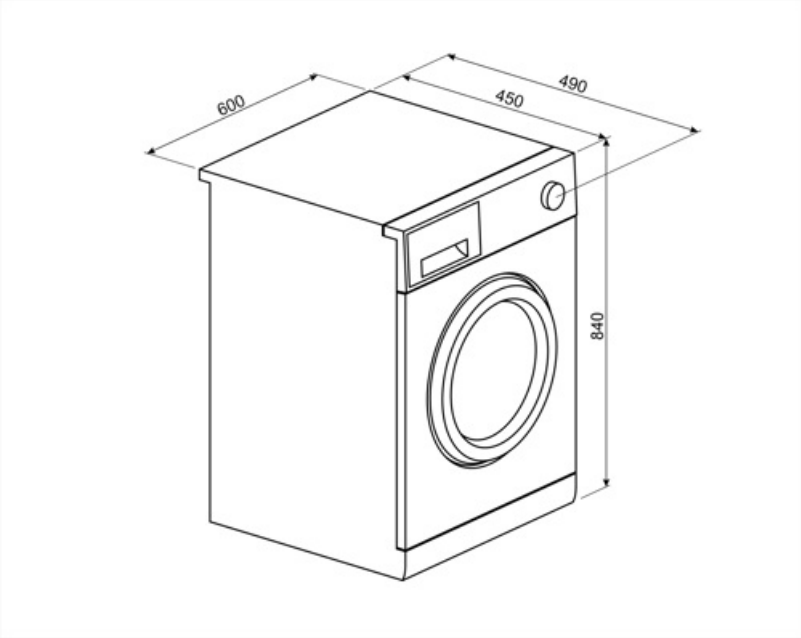

Compatible Accessories

KITPLV2

Extensão do kit para máquina lava-louça e máquina de lavar: comprimento mt. 2

Symbols glossary

Aquastop: Algumas máquinas lava-louças Smeg estão equipadas com um sensor Aquastop: boia simples na parte inferior, que é necessária para evitar um vazamento acidental de água dentro do aparelho.

Carga variável: Em todos os modelos de máquinas de lavar está presente o sistema de carga variável, segundo o qual a máquina diversifica automaticamente o ciclo de lavagem e o tempo de operação dependendo da quantidade e tipo de roupa introduzida, permitindo uma economia significativa de água e energia, até 30% em comparação com as versões com carga fixa.

Bloqueio para crianças: alguns modelos estão equipados com um dispositivo para bloquear o programa/ciclo para que não possa ser acidentalmente alterado.

34 cm: Grande portinhola de carga de 34 cm de diâmetro, torna o carregamento e descarregamento de roupa mais fácil e rápido com a máxima facilidade de uso.

Tecnologia do inversor: A evolução dos secadores Smeg para modelos mais inteligentes e ambientalmente sustentáveis levou à escolha do uso da tecnologia do inversor com bombas de calor, o que reduz significativamente o consumo de energia.

Antialérgico: Programa antialérgico com especial atenção para a remoção total de detergente residual.

Algodão: Para tecidos sujos de algodão

Ferro Fácil: esta é uma opção que pode ser selecionada para garantir a a roupa acabada é deixada com menos vincos para facilitar a passagem de roupa.

Balanceamento Automático de Carga: fornece uma distribuição ideal de roupa no tambor. No caso de o desequilíbrio ser detectado, a velocidade de rotação começa a ser controlada de tal forma a redistribuir uniformemente o vestuário no tambor e, assim, reduzir a vibração.

Display LED: para mostrar os programas, funções e opções selecionadas e o tempo até ao final do ciclo.

Esta opção aconselha quando a limpeza periódica dos filtros é necessária, a fim de evitar o esquecimento e, assim, garantir o perfeito funcionamento do secador ao longo do tempo. A posição conveniente dos filtros torna a manutenção rápida e extremamente simples.

Pré-lavagem: programa concebido para vestuário muito sujo.

Classe de eficiência energética D

Use para lavar a sua roupa de algodão e linho normalmente suja e resistente. Embora lave mais do que todos os outros programas, proporciona uma elevada poupança de energia e água. A temperatura real da água pode ser diferente da temperatura de lavagem indicada. Quando você carrega a máquina com menos roupa (por exemplo, ½ capacidade ou menos), o tempo do programa pode ficar automaticamente mais curto. Neste caso, o consumo de energia e água diminuirá mais, proporcionando uma lavagem mais económica. Este programa está disponível nos modelos com o indicador de tempo restante.

Delicado 20°: Roupas como roupas íntimas, meias e tecidos de luxo devem ser secas no ciclo delicado para ajudar a prolongar a vida útil da roupa.

Use-o para lavar sua roupa delicada. Lava com uma ação mais suave sem rodadas intermédias em comparação com o programa Sintéticos. Deve ser utilizado para a roupa para a qual se recomenda uma lavagem sensível.

Enxágue extra: A opção Enxágue extra: pode ser adicionada ao programa selecionado quando for necessária uma limpeza mais completa de tecidos especiais.

Ginásio: Ginásio, um ciclo projetado para lavar roupas levemente sujas, ou seja, esportes desgaste, esta é uma lavagem rápida que também é gentil com os tecidos.

Lã: este programa para lã ou tecidos delicados usa rotações mais lentas do tambor para garantir o máximo cuidado com o vestuário.

Profundidade reduzida: alguns modelos com profundidade reduzida de 45, 40 ou mesmo 34 cm permitem ser posicionados em espaços com pequenas dimensões, mantendo uma boa capacidade de carga e funcionalidade das versões padrão.

O tambor tem capacidade máxima de 6kg de roupa seca.

Para drenar a água na máquina.

Super-rápido 14 min.: um programa concebido para lavar pequenas quantidades de roupa rapidamente, ideal para lavar vestuário levemente sujo.

Camisas: um ciclo para lavar as camisas num curto espaço de tempo com o máximo cuidado, usando uma rotação delicada para facilitar a passagem a ferro.

Sintéticos: para lavar suas roupas sintéticas (camisas, blusas, misturas sintéticas/de algodão, etc.). Lava com uma ação suave e tem um ciclo de lavagem mais curto em comparação com o programa Algodão. Para cortinas e tules, utilize o programa Synthetic 40° °C com funções pré-lavagem e anti-vinco selecionadas. Como a sua textura em malha provoca espuma excessiva, lave os véus/tule colocando pouca quantidade de detergente no compartimento de lavagem principal. Não coloque detergente no compartimento de pré-lavagem.

Opção que permite reduzir os tempos do programa selecionado.

Opção de vapor: o vapor é perfeito para suavizar vincos, refrescar tecidos, neutralizar odores e liberar sujeira, destruindo alergênios mais rapidamente do que lavando a peça em água.

Jeans /Vestuário escuro: Ciclo especial projetado para atender às necessidades de lavagem de jeans ou roupas escuras. O programa permite que você lave as roupas respeitando as cores e minimizando vincos graças à ação mecânica mínima e baixas temperaturas.

Benefit (TT)

Compact model

Compact model, ideal for optimizing space, offering efficient programs for perfect cleaning

15 programmes

Up to 15 programmes to meet every daily need

LED Display

With soft touch control and LED lights for intuitive and fast setting and selection of each option

Steam Energy Technology

Perfect removal of stains, smells, creases and allergens using steam

Steam Energy technology, uses steam, at the beginning or end of the cycle depending on the programme, to remove stains, creases, smells and allergens.

Inverter

Greater energy efficiency, lower consumption, and longer lifespan by reducing wear and noise thanks to the Inverter motor