WMC72SEA



Codice EAN	8017709350383
Famiglia	Lavabiancheria
Larghezza commerciale	60 cm
Profondità commerciale	Compatta
Installazione	Libera installazione
Tipo di carica	Frontale

Estetica

Colore	Bianco
Colore frontalino	Bianco
Colore led/display	Bianco
Tipo di frontalino	PLM
Colore tasti funzione	Nero
Colore tasto on/off	Silver
Numero di manopole	1
Colore manopola programmi o programmi/ temperature	Bianco/Silver
Colore oblò	Bianco
Tipo Oblò	Giant door
Colore maniglia	Silver
Colore cassetto	Bianco
Colore involucro	Bianco
Colore top	Bianco

Programmi

Comandi	Elettronici
Grafica programmi	Scritte IT
Numero di programmi	15

Programmi

- Lavaggio a freddo
- Antiallergico
- Antimacchia
- Camicie
- Cotone
- Cotone Prelavaggio
- Eco 40-60
- Jeans/Capi scuri
- Lana/A mano
- Mix
- Rapido 14 min
- Risciacquo
- Scarico + Centrifuga
- Self Clean
- Sintetici

Temperature Lavaggio

Freddo
20°C
30°C
40°C
60°C
90°C

Programmi speciali

- Lana/A mano
- Antiallergico
- Antimacchia
- Rapido 14 min

Display

visualizzazione tempo residuo
programmazione partenza differita
indicazione avanzamento programma
regolazione centrifuga
regolazione temperatura

Tipo di display LED DISPLAY

Tasti/Opzioni

- Fine Programmata
- Regolazione Centrifuga
- Temperatura
- Rapido
- Vapore
- Child lock

Smart Water

Indicatore di avanzamento programma A display
Indicatore di fine ciclo A display

Caratteristiche Tecniche

Tipo di motore	Brushless / Inverter	**Diametro oblò**	34 cm
		Apertura oblò	170°

Funzionamento a controllo elettronico	Sì
Manopola selezione programmi	Sì
Regolazione centrifuga a display/led	Esclusione centrifuga/ 600/ 800/ 1000/ 1200/ Stop in ammollo
Regolazione temperatura a display/led	Sì
Vasca in polipropilene	Sì
Cestello	Inox
Volume cestello	49 l

Carico variabile automatico	Sì
Sistema antischiuma	Sì
Bilanciamento del carico	Automatico
Filtro ispezionabile	Sì
Sicurezza bambini	Blocco impostazioni
Sistema anti-trabocco	Sì

Prestazioni / Etichetta Energetica - Reg. 2019

Marchio o nome del fornitore	SMEG
Capacità Nominale	7 kg
Classe di efficienza energetica	A
Energy_cons_100	44 kWh
Water Consumption	43 litres

Classe di efficienza di centrifuga-asciugatura	B
Classe di rumorosità nella fase di centrifuga	B
Rumorosità	74 dB(A) re 1 pW
Programme duration at rated capacity	3:27 h:min

Collegamento Elettrico

Potenza installata	2200 W
Corrente	10 A
Tensione (V)	230 V

Frequenza	50 Hz
Lunghezza cavo di alimentazione	140 cm
Spina	(F;E) Schuko

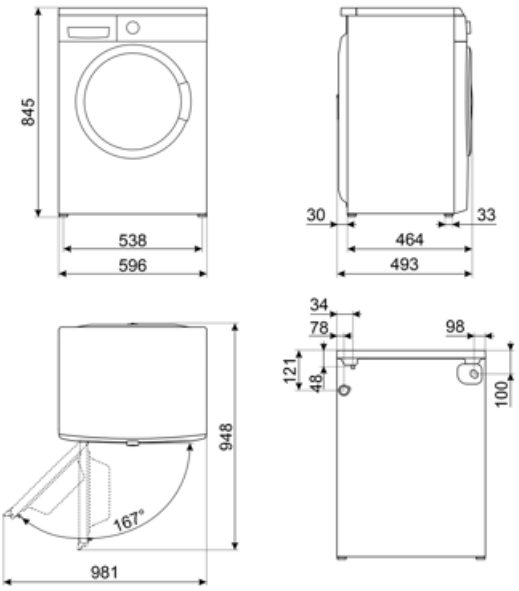

Accessori Compatibili

KITPLV2



Kit di prolunga per lavastoviglie e lavabiancheria: lunghezza mt. 2

KITSPNC1



Glossario simboli



Controllo dei consumi idrici: In tutti i modelli di lavabiancheria è presente il sistema di carico variabile, in base al quale la macchina diversifica automaticamente il ciclo di lavaggio e i tempi di funzionamento a seconda della quantità e del tipo di biancheria introdotta, consentendo un significativo risparmio di acqua e di energia elettrica.



Blocco comandi: L'opzione blocco comandi, presente su diverse tipologie di prodotti, permette di bloccare tutte le funzioni e i programmi impostati, nonché i comandi, per una totale sicurezza soprattutto in presenza di bambini.



Display LED: Per ottimizzare le prestazioni e semplificare al massimo l'utilizzo dell'elettrodomestico , alcune lavabiancheria e alcuni frigoriferi sono dotati di un display LED che permette di visualizzare lo stato di funzionamento del prodotto.



Fine programmata: questa funzione consente di impostare l'orario di termine del ciclo di lavaggio. Puoi pianificare quando il bucato sarà pronto, adattando la fine del programma alle tue esigenze quotidiane e ottimizzando l'organizzazione del tempo senza compromettere i risultati del lavaggio.



L'evoluzione Smeg verso modelli più intelligenti ed ecosostenibili ha portato alla scelta della tecnologia Inverter che riduce significativamente i consumi.



Freddo: programma studiato per il lavaggio efficace dei capi mediamente sporchi a basse temperature. Grazie a uno speciale algoritmo di lavaggio, assicura ottimi risultati di pulizia contribuendo al tempo stesso a preservare i tessuti, i colori e i consumi energetici.



Cotone Prelavaggio



Scarico acqua: Scarico acqua



Auto-bilanciamento del carico: Garantisce la perfetta distribuzione della biancheria all'interno del cestello. Nel caso in cui sia rilevato uno sbilanciamento, la velocità di centrifuga viene adattata in modo da ridistribuire uniformemente la biancheria all'interno del cesto e ridurre così le vibrazioni.



Classe di efficienza energetica A



Oblò largo 34 cm: Le grandi dimensioni dell'oblò da 34 cm rendono le operazioni di carico e scarico del bucato ancora più agevoli e veloci favorendo la massima praticità d'uso.



Filtri easy-to-clean: L'opzione, tramite apposite spie di segnalazione, avverte della necessità della pulizia periodica dei filtri, onde evitare dimenticanze e così garantire nel tempo il perfetto funzionamento dell'asciugatrice. La comoda posizione dei filtri rendono la manutenzione rapida ed estremamente semplice.



Antiallergico: Programma studiato per coloro che hanno pelli sensibili. Combina un'azione di lavaggio e di risciacquo energica per capi, anche i più delicati, che necessitano di maggior cura e attenzione nell'eliminazione completa dei detergenti.



Eco 40-60: programma di riferimento previsto dalla normativa UE per misurare le prestazioni energetiche delle lavatrici. Ideale per il cotone normalmente sporco lavabile a 40 °C o 60 °C, offre un eccellente equilibrio tra pulizia e risparmio a fronte di un tempo di lavaggio più lungo.



Cotone: programma pensato per il lavaggio di capi di cotone mediamente o molto sporchi, assicurando una pulizia completa ed efficace.



Mix: Programma che consente di lavare capi con colori e tessuti diversi. Ideale per effettuare lavaggi quotidiani per carichi misti di abiti poco sporchi.

Rapido 14 min.: Il programma Rapido 14 min. permette di lavare capi leggermente sporchi in brevissimo tempo.

Camicie: Programma specifico che consente di lavare le camicie con la massima cura. L'aggiunta di vapore alla fine del ciclo assicura una riduzione della formazione di pieghe e dei tempi di stiratura.

Sintetici: programma dedicato ai tessuti sintetici e misti. Ideale per capi con sporco leggero o normale, utilizza temperature moderate e un'azione più delicata per proteggere le fibre e ridurre la formazione di pieghe, garantendo una pulizia efficace senza stressare i materiali.

Profondità ridotta: Alcuni modelli hanno una profondità ridotta di 45, 40 o addirittura 34 cm per poter essere posizionate in spazi con dimensioni contenute, pur conservando una buona capacità di carico e la funzionalità delle versioni standard.

L'attenta progettazione della vasca e del cestello ha permesso di raggiungere una capacità di carico sino a 7 Kg di bucato nella lavabiancheria.

Lana/A mano: programma ideale per indumenti delicati, in lana e in seta che richiedono una particolare attenzione nel lavaggio. Utilizza acqua a temperatura ambiente e lente rotazioni del cestello per assicurare la massima cura degli indumenti.

Self Clean: questo programma, da eseguire a cestello vuoto, pulisce accuratamente l'interno della lavatrice rimuovendo residui di tessuti, detersivo e batteri che si accumulano durante i lavaggi a basse temperature.

Risciacquo: Risciacquo

Centrifuga: programma dedicato a eseguire una centrifuga efficace per rimuovere l'acqua in eccesso dai capi.

Opzione rapido: Opzione che permette di ridurre i tempi del programma selezionato, quando i capi da lavare non necessitano di un lavaggio prolungato.

Opzione Vapore: L'opzione vapore disponibile su alcuni programmi è indicata per distendere le pieghe, rinfrescare i tessuti, neutralizzare gli odori e sciogliere lo sporco distruggendo gli allergeni in meno tempo rispetto al lavaggio del capo con immersione in acqua.

Macchie: programma specifico studiato per la rimozione efficace delle macchie più comuni sui capi in cotone resistenti. Grazie all'ottimizzazione dei parametri di lavaggio e risciacquo, assicura risultati eccellenti adattando il trattamento alle diverse tipologie di sporco, per un bucato pulito e curato.

Ciclo speciale pensato per rispondere alle esigenze di lavaggio dei Jeans o dei capi scuri. Il programma consente di lavare i capi rispettandone i colori e limitando al minimo le pieghe grazie a una minima azione meccanica e a basse temperature.

Regolazione temperatura: offre la possibilità di adattare il ciclo di lavaggio alle tue esigenze, selezionando la temperatura più adatta per proteggere i tessuti, rimuovere sporco e ottenere risultati ottimali in ogni lavaggio.

Benefit

Modello compatto

Modello compatto, ideale per ottimizzare lo spazio, offrendo programmi efficienti per una pulizia totale

15 programmi

Fino a 15 programmi per rispondere a ogni esigenza giornaliera

Display LED

Con soft touch control e luci a LED per impostare e selezionare facilmente ogni opzione in modo intuitivo e veloce

Tecnologia Steam Energy

Perfetta rimozione di macchie, odori, pieghe e allergeni grazie all'utilizzo del vapore

La tecnologia Steam Energy, usa il vapore, all'inizio o alla fine del ciclo a seconda del programma, per distendere le pieghe e rimuovere macchie, odori e allergeni.

Inverter

Maggiore efficienza energetica, minori consumi e una durata superiore, riducendo l'usura e il rumore grazie al motore Inverter

Giant door

Maggiore praticità e versatilità, facilitando il carico e lo scarico della biancheria grazie all'ampia apertura dell'oblò