# WN04SEA

| | |
|---|---|
| **Código EAN** | 8017709315443 |
| **Product Family** | Washing Machine |
| **Commercial width** | 60 cm |
| **Commercial depth** | Large capacity |
| **Installation** | Free-standing |
| **Load type** | Frontal |

## Programas

| | |
|---|---|
| **Controls** | Electronic |
| **Gráfico dos programas** | Informações em IT |
| **No. of programmes** | 15 |

**Programmes**

| | | |
|---|---|---|
| Anti-allergy | Resistente a manchas | Shirts |
| Cotton | Eco 40-60 | Wool/Hand wash |
| Mix | Exterior | Edredom |
| Quick Wash 14 min | Refresh | Rinse |
| Drain + Spin | Self Clean | Synthetics |

**Washing Temperature**

| | | |
|---|---|---|
| Cool | 20°C | 30°C |
| 40°C | 60°C | 90°C |

**Special programmes**

| | | |
|---|---|---|
| Exterior | Anti-allergy | Anti-nódoas |
| Shirts | Quick 14 min | |

**Display**

Residual time indicator | delay start | programme status indication

spin regulation | temperature regulation

**Display type** LED DISPLAY

**Buttons/Options**

Hora de fim | Velocidade de Rotação | Temperatura

Prewash | Quick | Steam

| | |
|---|---|
| **On/off indicator (light)** | No |
| **Programme progress indicator (light)** | On display |
| **End of cycle indicator (light)** | On display |

## Technical Features

| | |
|---|---|
| **Type of motor** | Brushless/Inverter |
| **Electronic control functioning** | Yes |
| **Programme selection knob** | Yes |
| **Spin speed selection on display/LED** | No spin/ 600/ 800/ 1200/ 1400/ Rinse hold |
| **Display/led for temperature regulation** | Yes |
| **Polypropilene tank** | Yes |
| **Basket** | Stainless steel |
| **Drum capacity** | 65 l |
| **Liquid detergent accessory as standard** | Yes |
| **Door diameter** | 34 cm |
| **Door opening** | 160° |
| **Automatic variable load** | Yes |
| **Antifoam system** | Yes |
| **Load balancing system** | Automatic |
| **Easy to access filter** | Yes |
| **Resistencia Life Plus** | No |
| **Child lock (functions block)** | Control block |
| **Anti-flood system** | No |
| **Aquastop system** | No |
| **Dual Water** | No |

## Etiqueta de Desempenho / Energia - Reg. 2019

| | |
|---|---|
| **Nome ou marca do fornecedor** | SMEG |
| **Capacidade Nominal** | 10 kg |
| **Classe de eficiência energética** | A |
| **Energy_cons_100** | 51 KWh |
| **Consumo de Água** | 48 litres |
| **Classe de eficiência de secagem** | B |
| **Classe de ruído acústico aerotransportado** | B |
| **Ruído acústico aerotransportado** | 75 dB(A) re 1 pW |
| **Duração do programa na capacidade nominal** | 3:58 h:min |

## Electrical Connection

| | | | |
|---|---|---|---|
| **Plug** | (F;E) Schuko | **Voltage (V)** | 230 V |
| **Nominal power** | 2200 W | **Frequency (Hz)** | 50 Hz |
| **Current** | 10 A | **Power supply cable length** | 140 cm |

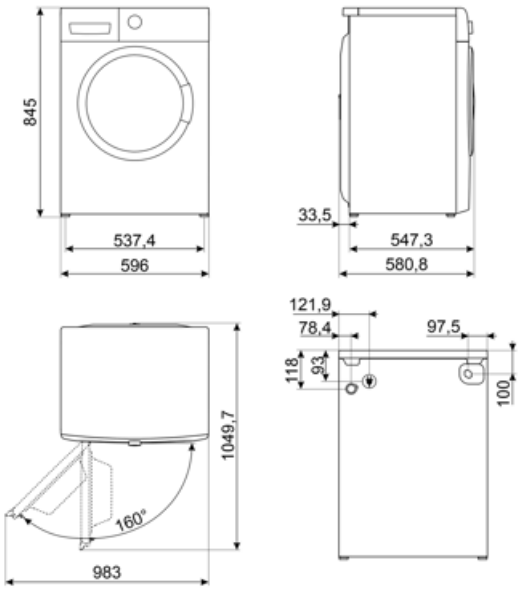

## Compatible Accessories

**KITPLV2**

Extensão do kit para máquina lava-louça e máquina de lavar: comprimento mt. 2

## Symbols glossary

Carga variável: Em todos os modelos de máquinas de lavar está presente o sistema de carga variável, segundo o qual a máquina diversifica automaticamente o ciclo de lavagem e o tempo de operação dependendo da quantidade e tipo de roupa introduzida, permitindo uma economia significativa de água e energia, até 30% em comparação com as versões com carga fixa.

Balanceamento Automático de Carga: fornece uma distribuição ideal de roupa no tambor. No caso de o desequilíbrio ser detectado, a velocidade de rotação começa a ser controlada de tal forma a redistribuir uniformemente o vestuário no tambor e, assim, reduzir a vibração.

Bloqueio para crianças: alguns modelos estão equipados com um dispositivo para bloquear o programa/ciclo para que não possa ser acidentalmente alterado.

Display LED: para mostrar os programas, funções e opções selecionadas e o tempo até ao final do ciclo.

34 cm: Grande portinhola de carga de 34 cm de diâmetro, torna o carregamento e descarregamento de roupa mais fácil e rápido com a máxima facilidade de uso.

Esta opção aconselha quando a limpeza periódica dos filtros é necessária, a fim de evitar o esquecimento e, assim, garantir o perfeito funcionamento do secador ao longo do tempo. A posição conveniente dos filtros torna a manutenção rápida e extremamente simples.

Tecnologia do inversor: A evolução dos secadores Smeg para modelos mais inteligentes e ambientalmente sustentáveis levou à escolha do uso da tecnologia do inversor com bombas de calor, o que reduz significativamente o consumo de energia.

Pré-lavagem: programa concebido para vestuário muito sujo.

Antialérgico: Programa antialérgico com especial atenção para a remoção total de detergente residual.

Programa de limpeza: Foi criado um programa de limpeza para manter o desempenho da máquina de lavar/secar roupa. O visor é exibido automaticamente quando a limpeza é necessária.

Algodão: Para tecidos sujos de algodão

Classe de eficiência energética A

Use para lavar a sua roupa de algodão e linho normalmente suja e resistente. Embora lave mais do que todos os outros programas, proporciona uma elevada poupança de energia e água. A temperatura real da água pode ser diferente da temperatura de lavagem indicada. Quando você carrega a máquina com menos roupa (por exemplo, ½ capacidade ou menos), o tempo do programa pode ficar automaticamente mais curto. Neste caso, o consumo de energia e água diminuirá mais, proporcionando uma lavagem mais económica. Este programa está disponível nos modelos com o indicador de tempo restante.

Para drenar a água na máquina.

Tecidos mistos: este ciclo foi concebido para uma roupa ligeiramente suja numa mistura de algodão e sintéticos, ou pode ser usado apenas para refrescar peças armazenadas.

Super-rápido 14 min.: um programa concebido para lavar pequenas quantidades de roupa rapidamente, ideal para lavar vestuário levemente sujo.

Refresco: um programa ideal para refrescar as roupas que foram mantidas por um longo tempo dentro de casa e eliminar odores desagradáveis, sem ter que lavar.

Camisas: um ciclo para lavar as camisas num curto espaço de tempo com o máximo cuidado, usando uma rotação delicada para facilitar a passagem a ferro.

Lã: este programa para lã ou tecidos delicados usa rotações mais lentas do tambor para garantir o máximo cuidado com o vestuário.

Opção de vapor: o vapor é perfeito para suavizar vincos, refrescar tecidos, neutralizar odores e liberar sujeira, destruindo alergênios mais rapidamente do que lavando a peça em água.

O tambor tem capacidade máxima de 10 kg de roupa seca.

Enxágue extra: A opção Enxágue extra: pode ser adicionada ao programa selecionado quando for necessária uma limpeza mais completa de tecidos especiais.

Sintéticos: para lavar suas roupas sintéticas (camisas, blusas, misturas sintéticas/de algodão, etc.). Lava com uma ação suave e tem um ciclo de lavagem mais curto em comparação com o programa Algodão. Para cortinas e tules, utilize o programa Synthetic 40° °C com funções pré-lavagem e anti-vinco selecionadas. Como a sua textura em malha provoca espuma excessiva, lave os véus/tule colocando pouca quantidade de detergente no compartimento de lavagem principal. Não coloque detergente no compartimento de pré-lavagem.

Opção que permite reduzir os tempos do programa selecionado.

Volumeplus: A Smeg oferece modelos com carga de até 8 kg, mantendo os melhores resultados de lavagem e proporcionando baixo consumo de energia.

## Benefit (TT)

**Large capacity**

Large capacity to handle heavy loads with advanced programs for impeccable results every wash

**15 programmes**

Up to 15 programmes to meet every daily need

**LED Display**

With soft touch control and LED lights for intuitive and fast setting and selection of each option

**Inverter**

Greater energy efficiency, lower consumption, and longer lifespan by reducing wear and noise thanks to the Inverter motor

**Giant door**

Increased convenience and versatility, making loading and unloading laundry easier thanks to the new giant door opening