WN84SEA1

Codice EAN	8017709349103
Famiglia	Lavabiancheria
Larghezza commerciale	60 cm
Profondità commerciale	Standard
Installazione	Libera installazione
Tipo di carica	Frontale



Estetica

Colore	Bianco
Colore frontalino	Bianco
Colore led/display	Bianco
Tipo di frontalino	NovaCare
Colore tasti funzione	Nero
Colore tasto on/off	Nero
Numero di manopole	1
Colore manopola programmi o programmi/ temperature	Bianco/Silver
Colore oblò	Bianco con profilo Silver
Tipo Oblò	Giant door
Colore maniglia	Bianco
Colore cassetto	Bianco
Colore involucro	Bianco
Colore top	Bianco

Programmi

Comandi	Elettronici
Grafica programmi	Scritte IT
Numero di programmi	15

Programmi

Lavaggio a freddo	Antiallergico	Antimacchia
Camicie	Cotone	Eco 40-60
Lana/A mano	Mix	Piumoni
Rapido 14 min	Refresh	Risciacquo
Scarico + Centrifuga	Self Clean	Sintetici

Temperature Lavaggio

Freddo	20°C	30°C
40°C	60°C	90°C

Programmi speciali

Piumoni	Refresh	Antimacchia
Camicie	Lana	Rapido 14 min

Display

visualizzazione tempo residuo	programmazione partenza differita	indicazione avanzamento programma

Tipo di display LED DISPLAY

Tasti/Opzioni

Fine Programmata	Regolazione Centrifuga	Temperatura
Prelavaggio	Rapido	Vapore

Indicatore di avanzamento programma A display
Indicatore di fine ciclo A display

Caratteristiche Tecniche

Tipo di motore	Brushless / Inverter	**Diametro oblò**	34 cm
Funzionamento a controllo elettronico	Sì	**Apertura oblò**	160°
Manopola selezione programmi	Sì	**Carico variabile automatico**	Sì
		Sistema antischiuma	Sì
		Bilanciamento del carico	Automatico

Regolazione centrifuga a display/led	Esclusione centrifuga/ 600/ 800/ 1200/ 1400/ Stop in ammollo	**Filtro ispezionabile**	Sì
Regolazione temperatura a display/led	Sì	**Sicurezza bambini**	Blocco impostazioni
Vasca in polipropilene	Sì	**Sistema anti-trabocco**	Sì
Cestello	Inox		
Volume cestello	55 l		

Prestazioni / Etichetta Energetica - Reg. 2019

Marchio o nome del fornitore	SMEG	**Classe di efficienza di centrifuga-asciugatura**	B
Capacità Nominale	8 kg	**Classe di rumorosità nella fase di centrifuga**	B
Classe di efficienza energetica	A	**Rumorosità**	76 dB(A) re 1 pW
Energy_cons_100	47 kWh	**Programme duration at rated capacity**	3:38 h:min
Water Consumption	47 litres		

Collegamento Elettrico

Potenza installata	1750 W	**Frequenza**	50 Hz
Corrente	10 A	**Lunghezza cavo di alimentazione**	140 cm
Tensione (V)	230 V	**Spina**	(F;E) Schuko

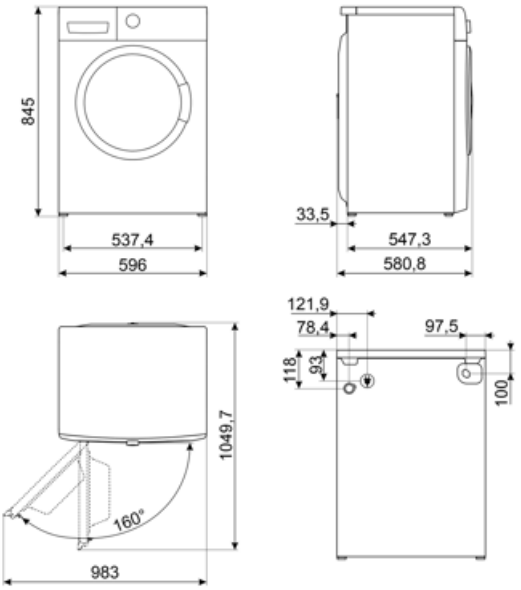

Accessori Compatibili



KITPLV2

Kit di prolunga per lavastoviglie e lavabiancheria: lunghezza mt. 2



KITSPNC1



KITSPNC

Kit di sovrapposizione adatto ai modelli WN & DN. Dimensioni (mm): L598xH35xP618

Glossario simboli



Controllo dei consumi idrici: In tutti i modelli di lavabiancheria è presente il sistema di carico variabile, in base al quale la macchina diversifica automaticamente il ciclo di lavaggio e i tempi di funzionamento a seconda della quantità e del tipo di biancheria introdotta, consentendo un significativo risparmio di acqua e di energia elettrica.



Blocco comandi: L'opzione blocco comandi, presente su diverse tipologie di prodotti, permette di bloccare tutte le funzioni e i programmi impostati, nonché i comandi, per una totale sicurezza soprattutto in presenza di bambini.



Display LED: Per ottimizzare le prestazioni e semplificare al massimo l'utilizzo dell'elettrodomestico , alcune lavabiancheria e alcuni frigoriferi sono dotati di un display LED che permette di visualizzare lo stato di funzionamento del prodotto.



Fine programmata: questa funzione consente di impostare l'orario di termine del ciclo di lavaggio. Puoi pianificare quando il bucato sarà pronto, adattando la fine del programma alle tue esigenze quotidiane e ottimizzando l'organizzazione del tempo senza compromettere i risultati del lavaggio.



L'evoluzione Smeg verso modelli più intelligenti ed ecosostenibili ha portato alla scelta della tecnologia Inverter che riduce significativamente i consumi.



Antiallergico: Programma studiato per coloro che hanno pelli sensibili. Combina un'azione di lavaggio e di risciacquo energica per capi, anche i più delicati, che necessitano di maggior cura e attenzione nell'eliminazione completa dei detergenti.



Eco 40-60: programma di riferimento previsto dalla normativa UE per misurare le prestazioni energetiche delle lavatrici. Ideale per il cotone normalmente sporco lavabile a 40 °C o 60 °C, offre un eccellente equilibrio tra pulizia e risparmio a fronte di un tempo di lavaggio più lungo.



Scarico acqua: Scarico acqua



Auto-bilanciamento del carico: Garantisce la perfetta distribuzione della biancheria all'interno del cestello. Nel caso in cui sia rilevato uno sbilanciamento, la velocità di centrifuga viene adattata in modo da ridistribuire uniformemente la biancheria all'interno del cesto e ridurre così le vibrazioni.



Classe di efficienza energetica A



Oblò largo 34 cm: Le grandi dimensioni dell'oblò da 34 cm rendono le operazioni di carico e scarico del bucato ancora più agevoli e veloci favorendo la massima praticità d'uso.



Filtri easy-to-clean: L'opzione, tramite apposite spie di segnalazione, avverte della necessità della pulizia periodica dei filtri, onde evitare dimenticanze e così garantire nel tempo il perfetto funzionamento dell'asciugatrice. La comoda posizione dei filtri rendono la manutenzione rapida ed estremamente semplice.



Opzione prelavaggio: Programma prelavaggio indicato per capi particolarmente sporchi.



Freddo: programma studiato per il lavaggio efficace dei capi mediamente sporchi a basse temperature. Grazie a uno speciale algoritmo di lavaggio, assicura ottimi risultati di pulizia contribuendo al tempo stesso a preservare i tessuti, i colori e i consumi energetici.



Cotone: programma pensato per il lavaggio di capi di cotone mediamente o molto sporchi, assicurando una pulizia completa ed efficace.



Mix: Programma che consente di lavare capi con colori e tessuti diversi. Ideale per effettuare lavaggi quotidiani per carichi misti di abiti poco sporchi.

Rapido 14 min.: Il programma Rapido 14 min. permette di lavare capi leggermente sporchi in brevissimo tempo.

Risciacquo: Risciacquo

Centrifuga: programma dedicato a eseguire una centrifuga efficace per rimuovere l'acqua in eccesso dai capi.

Lana: È un programma speciale pensato per rispondere alle esigenze di lavaggio di uno tra i capi di abbigliamento più diffusi in inverno. Consente di lavare i capi proteggendoli e mantenendoli morbidi e voluminosi.

Opzione Vapore: L'opzione vapore disponibile su alcuni programmi è indicata per distendere le pieghe, rinfrescare i tessuti, neutralizzare gli odori e sciogliere lo sporco distruggendo gli allergeni in meno tempo rispetto al lavaggio del capo con immersione in acqua.

Macchie: programma specifico studiato per la rimozione efficace delle macchie più comuni sui capi in cotone resistenti. Grazie all'ottimizzazione dei parametri di lavaggio e risciacquo, assicura risultati eccellenti adattando il trattamento alle diverse tipologie di sporco, per un bucato pulito e curato.

Self Clean: questo programma, da eseguire a cestello vuoto, pulisce accuratamente l'interno della lavatrice rimuovendo residui di tessuti, detersivo e batteri che si accumulano durante i lavaggi a basse temperature.

Refresh: Programma ideale per rinfrescare capi poco usati o da molto tempo nell'armadio, ravviva gli indumenti, senza necessità di lavarli. Rimuove facilmente gli odori di fumo e chiuso. Ideale per giacche e completi da uomo.

Camicie: Programma specifico che consente di lavare le camicie con la massima cura. L'aggiunta di vapore alla fine del ciclo assicura una riduzione della formazione di pieghe e dei tempi di stiratura.

Sintetici: programma dedicato ai tessuti sintetici e misti. Ideale per capi con sporco leggero o normale, utilizza temperature moderate e un'azione più delicata per proteggere le fibre e ridurre la formazione di pieghe, garantendo una pulizia efficace senza stressare i materiali.

Opzione rapido: Opzione che permette di ridurre i tempi del programma selezionato, quando i capi da lavare non necessitano di un lavaggio prolungato.

L'attenta progettazione della vasca e del cestello ha permesso di raggiungere una capacità di carico sino a 8 kg di bucato nella lavabiancheria.

Lana/A mano: programma ideale per indumenti delicati, in lana e in seta che richiedono una particolare attenzione nel lavaggio. Utilizza acqua a temperatura ambiente e lente rotazioni del cestello per assicurare la massima cura degli indumenti.

Regolazione temperatura: offre la possibilità di adattare il ciclo di lavaggio alle tue esigenze, selezionando la temperatura più adatta per proteggere i tessuti, rimuovere sporco e ottenere risultati ottimali in ogni lavaggio.

Benefit

Dimensioni standard per adattarsi a qualsiasi ambiente domestico, con capacità ottimali e funzionalità avanzate

15 programmi

Fino a 15 programmi per rispondere a ogni esigenza giornaliera

Display LED

Con soft touch control e luci a LED per impostare e selezionare facilmente ogni opzione in modo intuitivo e veloce

Tecnologia Steam Energy

Perfetta rimozione di macchie, odori, pieghe e allergeni grazie all'utilizzo del vapore

La tecnologia Steam Energy, usa il vapore, all'inizio o alla fine del ciclo a seconda del programma, per distendere le pieghe e rimuovere macchie, odori e allergeni.

Inverter

Maggiore efficienza energetica, minori consumi e una durata superiore, riducendo l'usura e il rumore grazie al motore Inverter

Giant door

Maggiore praticità e versatilità, facilitando il carico e lo scarico della biancheria grazie all'ampia apertura dell'oblò