WNP04SEAIN

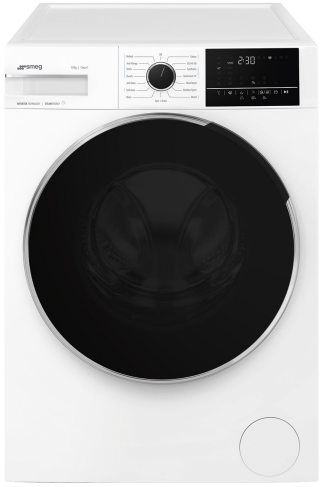

Код EAN	8017709328238
Сімейство продуктів	Пральна машина
Комерційна ширина	60 см
Комерційна глибина	Велика ємність
Встановлення	Встановлювана окремо
Тип завантаження	Фронтальне

Програми

Управління	Електронний
Індикація програм	Англійською мовою
Наклейка на панель управління	Так
Кількість програм	15

Програми

Гіпоалергенна	Против пятен	Сорочки
Бавовна	Eco 40-60	Шерсть/ ручная стирка
Змішана білизна	Верхняя одежда	Ковдри
Швидка 14 хв.	Освіження	Ополіскування
Зливання і віджимання	Самоочистка	Синтетика

Регульована температура

Холодна вода	20°C	30°C
40°C	60°C	90°C

Спеціальні програми

Верхняя одежда	Освіження	Гіпоалергенна
Против пятен	Швидка 14 хв.	

Дисплей

Індикація залишку часу | Відкладений старт | Індикація ходу програми

Тип дисплея LED DISPLAY

Кнопки

Время окончания | Скорость отжима | Температура

Попереднє прання | Швидка | Пар

Індикація ходу програми	На дисплеї
Індикатор закінчення циклу (лампа)	На дисплеї

Технічні характеристики

Тип мотора	Безщітковий / Інверторний	**Рідкий миючий засіб в комплекті**	Так
Електронне управління	Так	**Діаметр дверцят**	34 см
Перемикач вибору програми	Так	**Відкривання дверцят**	160°
Регульована швидкість віджимання	Відключення віджимання/ 600/ 800 Вт/ 1200/ 1400 Вт/ Зупинка ополіскування	**Автоматична регуляція завантаження**	Так
Дисплей / LED для регулювання температури	Так	**Система пінопригнічення**	Так
Бак з поліпропілену	Так	**Автобалансування**	Автоматична
Барабан	Нержавіюча сталь	**Легкий доступ до фільтру**	Так
Об'єм барабану	65 л	**Блокування управління**	Налаштування блокування

Енергоефективність

Название поставщика или торговая марка	SMEG	**Класс эффективности центробежной сушки**	B
Номинальная мощность	10 кг	**Воздушный акустический шум**	B
Клас енергоефективності	A	**Воздушный акустический шум**	75 дБ(A) re 1пВт
Energy_cons_100	51 кВт/ч	**Продолжительность программы при полной загрузке**	3:58 h:min
Потребление воды	48 litres		

Електричне підключення

Номінальна потужність (кВт)	2200 Вт	**Частота струму (Гц)**	50 Гц
Сила струму (A)	10 A	**Довжина електричного кабелю**	140 см
Напруга (В)	230 В	**Тип електричної вилки**	(F;E) Schuko

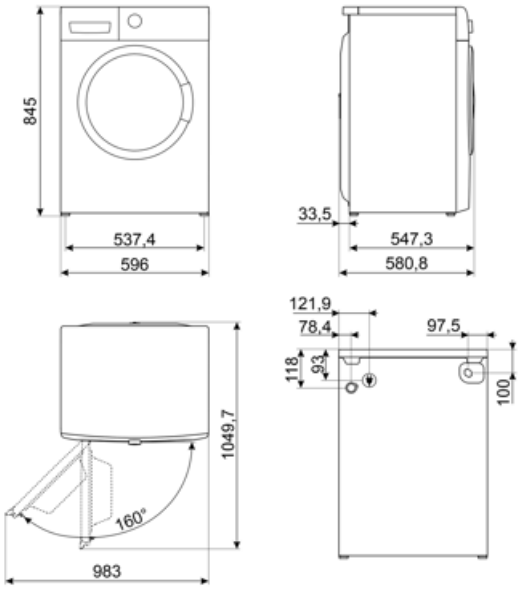
845
537,4
596
33,5
547,3
580,8
121,9
78,4
97,5
118
93
100
1049,7
160°
983

Compatible Accessories

KITPLV2

Удлинительный шланг для посудомоечных и стиральных машин: длина 2 м.

Symbols glossary

Переменная загрузка: во всех моделях стиральных машин присутствует система переменной загрузки, согласно которой машина автоматически меняет цикл стирки и время работы в зависимости от количества и типа загружаемого белья, что позволяет значительно экономить воду и энергию. мощность, до 30% по сравнению с версиями с фиксированной нагрузкой.

Автобалансировка загрузки: обеспечивает идеальное распределение белья в барабане. В случае, если обнаружен дисбаланс, скорость вращения начинает регулироваться таким образом, чтобы равномерно перераспределять белье в барабане и, таким образом, уменьшать вибрацию.

Блокування від дітей: деякі моделі обладнані пристроєм для блокування програми/циклу, щоб унеможливити її випадкову зміну.

Таймер отсрочки: можно настроить для запуска программы в удобное время или для использования в периоды непиковой нагрузки.

Светодиодный дисплей: для отображения выбранных программ, функций и опций, а также времени до конца цикла.

34 см: большой загрузочный люк диаметром 34 см делает загрузку и выгрузку белья проще и быстрее при максимальной простоте использования.

Эта опция указывает, когда необходима периодическая чистка фильтров, чтобы избежать ошибок и, таким образом, гарантировать безупречное функционирование сушки с течением времени. Удобное расположение фильтров делает обслуживание быстрым и чрезвычайно простым.

Еволюція Smeg у бік інтелектуальних та екологічних моделей призвела до вибору інверторної технології, яка значно зменшує енергоспоживання.

Предварительная стирка: программа предназначена для сильно загрязненных вещей.

Гипоаллергенная: противоаллергическая программа с особым вниманием к полному удалению остатков моющего средства.

Программа очистки была создана для поддержания производительности стиральной /сушильной машины. Дисплей автоматически показывает, когда требуется очистка.

Хлопок: для загрязненных тканей из хлопка.

Используется для стирки прочного белья из хлопка и льна с обычной степенью загрязнения. Хотя она стирает дольше, чем все другие программы, она обеспечивает значительную экономию энергии и воды. Фактическая температура воды может отличаться от указанной температуры стирки. Если вы загружаете в машину меньшее количество белья (например, ½ вместимости или меньше), время программы может автоматически сокращаться. В этом случае потребление энергии и воды снизится еще больше, что обеспечит более экономичную стирку. Эта программа доступна в моделях с индикатором оставшегося времени.

Слив воды из машины.

Смешанные ткани: этот цикл предназначен для слабозагрязненного белья из хлопка и синтетики или может использоваться только для освежения хранящихся вещей.

Сверхбыстрая 14 мин: программа, предназначенная для быстрой стирки небольшого количества белья, идеально подходит для стирки слабозагрязненных вещей.

Освежение: идеальная программа для освежения одежды, долгое время хранившейся в помещении, и устранения неприятных запахов без необходимости стирки.

Рубашки: программа для быстрой стирки рубашек с особой осторожностью с использованием деликатного отжима для облегчения глажки.

Синтетика: для стирки синтетической одежды (рубашки, блузки, смеси синтетики / хлопка и т. д.). Она обеспечивает бережную стирку и имеет более короткий цикл стирки по сравнению с программой «Хлопок». Для штор и тюля используйте программу Synthetic 40˚C с выбранными функциями предварительной стирки и предотвращения сминания. Поскольку их сетчатая текстура вызывает чрезмерное пенообразование, постирайте тюль, добавив небольшое количество моющего средства в отделение для основной стирки. Не добавляйте моющее средство в отделение для предварительной стирки.

Опция, позволяющая сократить время выбранной программы.

Электронный контроль температуры: позволяет поддерживать температуру внутри духовки с точностью до 2–3°C. Это позволяет готовить блюда, очень чувствительные к перепадам температуры, такие как пирожные, суфле, пудинги.

Класс энергоэффективности A

Дополнительное полоскание: можно добавить к выбранной программе, когда требуется более тщательная очистка специальных тканей.

Регулировка скорости отжима: на панели управления есть ручка регулировки скорости отжима. В некоторых моделях максимальная скорость отжима составляет 1400 об./мин.. Также можно исключить отжим.

Шерсть: в этой программе для шерсти или деликатных тканей используется более медленное вращение барабана, чтобы обеспечить максимальный уход за одеждой.

Опция ПАР: пар идеально подходит для разглаживания складок, освежения тканей, нейтрализации запахов и удаления грязи, уничтожая аллергены быстрее, чем при стирке вещей в воде.

Volumeplus: Smeg предлагает модели с загрузкой до 8 кг, сохраняя при этом наилучшие результаты стирки и обеспечивая низкое потребление энергии.

Барабан рассчитан максимум на 10 кг сухого белья.