WNP84SEAIN1

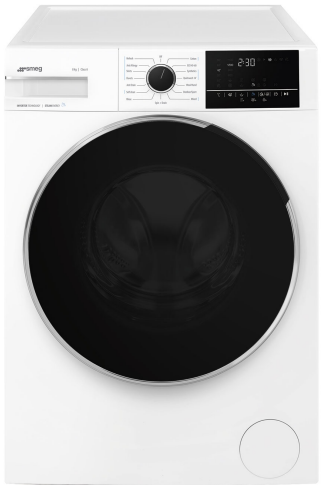

EAN-kod	8017709347178
Produktgrupp	Tvättmaskin
Bredd	60 cm
Djup	Standardvolym
Installation	Fristående
Typ av matning	Frontmatad

Estetisk linje

Färg	Vit
Färg frontpanel	Vit
Färg lysdiod/display	Vit
Typ av frontpanel	NovaCare
Färg funktionsknappar	Svart
Färg ON/OFF-knapp	Vit
Antal vred	1

Färg vred för program eller program/temperatur	Svart/krom
Färg inspektionsfönster	Svart med förkromad ring
Glaslucka	Extra stor lucka
Färg handtag	Vit
Lådfärg	Vit
Färg ytskikt	Vit
Färg bänkskiva	Vit

Program

Kommandon	Elektroniska
Grafik program	Text EN
Clip för språkval	Ja
Antal program	15

Program

Kall tvätt	Hygien	Fläckborttagning
Skjortor	Bomull	Eco 40–60
Ylle/Handtvätt	Blandad	Duntäcke
Snabbtvätt 14 min	Refresh	Sköljning
Tömning + centrifugering	Självrengöring	Syntet

Tvättemperaturer

Kall	20 °C	30 °C
40 °C	60°C	90°C

Specialprogram

Refresh	Ylle/Handtvätt	Hygien
Fläckborttagning	Snabbtvätt 14 min	

Display

Resttidsindikering	Fördröjd start	Programindikator

Typ av display LED DISPLAY

Knappar/alternativ

Sluttid	Centrifugeringshastighet	Temperatur
Snabb	Ånga	Smart Water

Programindikator	På display
Indikator för programslut	På display

Teknisk specifikation

Hållbarhetsindex	8,3	**Dörrens diameter**	34 cm
Typ av motor	Brushless / Inverter	**Öppning av dörr**	160°
Elektroniska kontroller	Ja	**Automatisk variabel matning**	Ja
Vred för programval	Ja	**Skumskydd**	Ja
Display för inställning av centrifugering	Utan centrifugering/ 600/ 800/ 1200/ 1400/ Utan sköljning	**Lastbalansering**	Automatisk
		Lättillgängligt filter	Ja

Display för temperatur	Ja	**Barnspärr**	Inställningsspärr
Vask i polypropylen	Ja	**Överflödesskydd**	Ja
Korg	Rostfritt stål		
Trummans volym	55 l		

Prestanda/Energimärkning – Reg. 2019

Leverantörens namn eller varumärke	SMEG	**Energieffektklass för centrifugering**	B
Nominell kapacitet	8 kg	**Klass för luftburet akustiskt buller**	B
Energiklass	A	**Luftburet akustiskt buller**	76 dB(A) re 1 pW
Energy_cons_100	47 kWh	**Programlängd vid nominell kapacitet**	3:38 h:min
Vattenförbrukning	47 litres		

Elektrisk anslutning

Anslutningseffekt	1750 W	**Frekvens**	50 Hz
Ström	10 A	**Sladdens längd**	140 cm
Spänning (V)	230 V	**Typ av kontakt**	(F;E) Eurokontakt

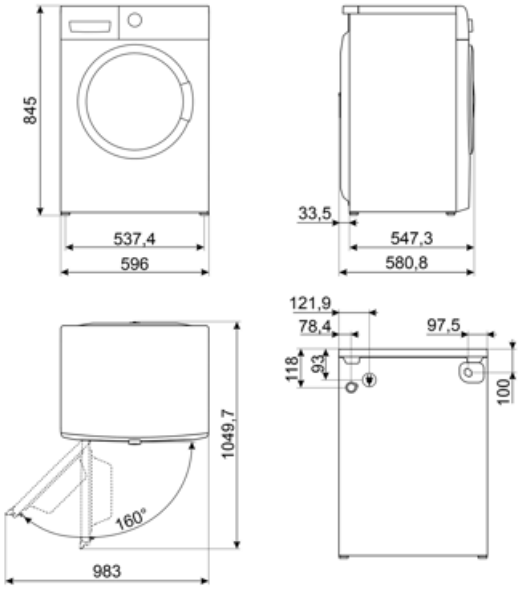

Kompatibela Tillbehör



KITPLV2

Förlängningskit till diskmaskiner och tvättmaskiner 2m



KITSPNC1



KITSPNC

Staplingssats för WN & DN Dimension (mm): L598xH35xP618

Symbols glossary



Variabel belastning: I alla modeller av tvättmaskiner finns systemet med variabel belastning, enligt vilken maskinen automatiskt diversifierar tvättcykeln och driftstiden beroende på mängden och typen av tvätt, vilket möjliggör en betydande besparing av vatten och energi, upp till 30% jämfört med versioner med fast belastning.



Barnlås: vissa modeller är utrustade med en anordning för att låsa programmet / cykeln så att det inte kan ändras av misstag.



LCD-display: för att optimera prestanda och förenkla användningen av apparaten.



Detta alternativ rekommenderar när det krävs rengöring av filtren för att garantera att torken fungerar perfekt över tid. Filternas bekväma placering gör underhållet snabbt och extremt enkelt.



Allergivänligt: Allergivänligt program som fokuserar särskilt på fullständigt avlägsnande av tvättmedelsrester.



Använd det för att tvätta din normalt nedsmutsade, tåliga bomulls- och linnetvätt. Även om tvättiden är längre än i alla andra program så erbjuder det höga energi- och vattenbesparingar. Den faktiska vattentemperaturen kan skilja sig från den angivna tvättemperaturen. När maskinen laddas med en mindre mängd tvätt (t.ex. ½ kapaciteten eller mindre) så kan programtiden minska automatiskt. På så sätt kommer energi- och vattenförbrukningen att sjunka vilket ger en mer ekonomisk tvätt. Detta program är tillgängligt i modeller med en indikator för återstående tid.



Blandade tyger: den här cykeln är utformad för blandad tvätt i bomull och syntet, som inte är så smutsig. Den kan även användas för att fräscha upp plagg som inte används så ofta.



Refresh: ett program som är perfekt för att fräscha upp plagg som har varit inomhus länge och för att avlägsna dålig lukt utan att behöva tvätta dem.



Automatisk belastningsbalansering: ger en perfekt fördelning av tvätt i trumman. Om obalans registreras börjar rotationshastigheten kontrolleras så att tvätten fördelas jämnt i trumman och därmed minskar vibrationen.



Tvätt i kallt vatten



34 cm: Stor lucka med en diameter på 34 cm, gör lastning och tömning av tvätt enklare och snabbare med maximal användarvänlighet.



Smegs utveckling mot intelligentare och mer miljövänliga modeller har lett till valet av Inverter-teknik som minskar förbrukningen betydligt.



Bomull: För smutsiga bomullstyger



För tömning av vattnet i maskinen.



Supersnabbt 14 min: ett program som är utformat för att tvätta små mängder tvätt snabbt. Idealiskt för plagg som inte är så smutsiga.



Extra sköljning: Alternativet Extra sköljning: kan läggas till i det valda programmet om det krävs en extra noggrann sköljning av särskilda tyger.

Skjortor: en cykel som tvättar skjortor på kort tid med största försiktighet och som använder en varsam centrifugering för enkel strykning.

Syntet: för tvätt av dina syntetplagg (skjortor, blusar, blandmaterial med syntet/bomull o.s.v.). Det tvättar skonsammare och har en kortare tvättcykel jämfört med bomullsprogrammet. Använd programmet Syntet 40 °C för gardiner och tyll och välj förtvätts- och antiskrynkel-funktionerna. Eftersom nätstrukturen i gardiner och tyll orsakar överdriven skumbildning så ska en liten mängd tvättmedel användas i facket för huvudtvätt. Häll inte i tvättmedel i förtvättsfacket.

Ångalternativ: ångan är perfekt för att släta ut skrynkliga plagg, fräscha upp tyger, neutralisera lukter, lösa upp smuts och avlägsna allergener snabbare än om plagget behöver tvättas.

...

Energieffektivitetsklass A

Temperaturjustering: låter dig skräddarsy tvättcykeln efter dina behov genom att välja den lämpligaste temperaturen för att skydda tyger, ta bort smuts och uppnå optimala resultat med varje tvätt.

Kontroll av centrifugeringshastighet: På kontrollpanelen finns det ett vred för kontroll av centrifugeringshastigeheten. För vissa modeller är den maximala centrifugeringshastigheten 1 400 rpm/min. Det går även att stänga av centrifugeringen.

Alternativ som gör det möjligt att minska det valda programmets tid.

Trumman har en maximal kapacitet på 8 kg torr tvätt.

Perfekt program för tvätt av ömtåliga plagg och sidenplagg som behöver tvättas extra försiktigt. Det använder vatten i rumstemperatur och långsamma trumrotationer för att försäkra maximal skonsamhet för plaggen.

Självrengöring: detta program, som ska köras med en tom trumma, rengör tvättmaskinens insida noggrant genom att ta bort tyg- och tvättmedelsrester, samt bakterier som kan ansamlas under tvättar vid låg temperatur.

Sluttid: med den här funktionen kan du ställa in önskad sluttid för tvättcykeln. Du kan planera när din tvätt är klar och anpassa programmets slut till ditt dagliga schema samtidigt som du säkerställer optimala tvättresultat.

Benefit (TT)

Standardmått för att passa alla hemmiljöer, med optimal kapacitet och avancerade funktioner

15 program

Upp till 15 program för att tillgodose varje dagligt behov

LED-display

Med mjuk kontroll och LED-lampor för intuitiv och snabb inställning och val av varje alternativ

Ångenergiteknik

Perfekt avlägsnande av fläckar, lukter, veck och allergener med hjälp av ånga

Ångenergiteknik, använder ånga, i början eller slutet av cykeln beroende på programmet, för att ta bort fläckar, veck, lukter och allergener.

Växelriktare

Ökad energieffektivitet, lägre förbrukning och längre livslängd genom att minska slitage och buller tack vare växelriktarmotorn

Extra stor lucka

Ökad bekvämlighet och mångsidighet, vilket gör det enklare att lasta och avlasta tvätt tack vare den nya gigantiska dörröppningen