WNP96SLAA

Código EAN	8017709315481
Product Family	Washing Machine
Commercial width	60 cm
Commercial depth	Large capacity
Installation	Free-standing
Load type	Frontal

Programas

Controls	Electronic
Gráfico dos programas	Informações em IT
No. of programmes	14

Programmes

- Anti-allergy
- Programa Automático
- Shirts
- Cotton
- Eco 40-60
- Wool/Hand wash
- Mix
- Exterior
- Quick Wash 14 min
- Refresh
- Rinse
- Drain + Spin
- Self Clean
- Synthetics

Washing Temperature

Cool | 20°C | 30°C

40°C | 60°C | 90°C

Special programmes

Automatic | Exterior | Refresh

- Anti-allergy
- Quick 14 min

Display

Residual time indicator	delay start	programme status indication
spin regulation	temperature regulation	

Display type LCD DISPLAY

Buttons/Options

Hora de fim	Anticrease+	Autodose
Extra Rinse	Velocidade de Rotação	Temperatura
Anti-wrinkle (easy ironing)	Quick	Steam

On/off indicator (light)	No
Programme progress indicator (light)	On display
End of cycle indicator (light)	On display

Technical Features

Type of motor	Brushless/Inverter	**Door diameter**	34 cm
Direct Motion motor	No	**Door opening**	160°
Hidrojato	No	**Automatic variable load**	Yes
Electronic control functioning	Yes	**Antifoam system**	Yes
Programme selection knob	Yes	**Load balancing system**	Automatic
Spin speed selection knob	No giri/min	**Easy to access filter**	Yes
Spin speed selection on display/LED	No spin/ 600/ 800/ 1200/ 1600/ Rinse hold	**Resistencia Life Plus**	No
Display/led for temperature regulation	Yes	**Child lock (functions block)**	Control block
Polypropilene tank	Yes	**Anti-flood system**	Yes
Basket	Stainless steel	**Aquastop system**	No
Drum capacity	65 l	**Dual Water**	No
Liquid detergent accessory as standard	Yes		

Etiqueta de Desempenho / Energia - Reg. 2019

Nome ou marca do fornecedor	SMEG	**Classe de eficiência de secagem**	A
Capacidade Nominal	9 kg	**Classe de ruído acústico aerotransportado**	C

Classe de eficiência energética	A	**Ruído acústico aerotransportado**	78 dB(A) re 1 pW
Energy_cons_100	49 KWh	**Duração do programa na capacidade nominal**	3:48 h:min
Consumo de Água	43 litres		

Electrical Connection

Plug	(F;E) Schuko	**Voltage (V)**	230 V
Nominal power	2200 W	**Frequency (Hz)**	50 Hz
Current	10 A	**Power supply cable length**	140 cm

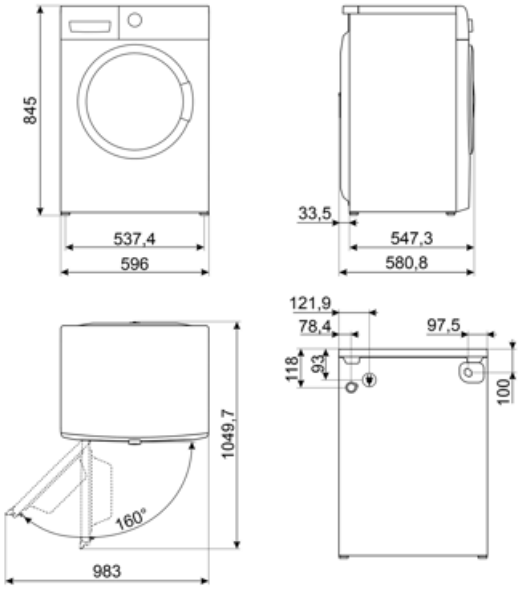

Compatible Accessories

KITPLV2

Extensão do kit para máquina lava-louça e máquina de lavar: comprimento mt. 2

Symbols glossary

Ferro Fácil: esta é uma opção que pode ser selecionada para garantir a a roupa acabada é deixada com menos vincos para facilitar a passagem de roupa.

Carga variável: Em todos os modelos de máquinas de lavar está presente o sistema de carga variável, segundo o qual a máquina diversifica automaticamente o ciclo de lavagem e o tempo de operação dependendo da quantidade e tipo de roupa introduzida, permitindo uma economia significativa de água e energia, até 30% em comparação com as versões com carga fixa.

Balanceamento Automático de Carga: fornece uma distribuição ideal de roupa no tambor. No caso de o desequilíbrio ser detectado, a velocidade de rotação começa a ser controlada de tal forma a redistribuir uniformemente o vestuário no tambor e, assim, reduzir a vibração.

Bloqueio para crianças: alguns modelos estão equipados com um dispositivo para bloquear o programa/ciclo para que não possa ser acidentalmente alterado.

Display LCD: para otimizar o desempenho e simplificar o uso do aparelho.

34 cm: Grande portinhola de carga de 34 cm de diâmetro, torna o carregamento e descarregamento de roupa mais fácil e rápido com a máxima facilidade de uso.

Esta opção aconselha quando a limpeza periódica dos filtros é necessária, a fim de evitar o esquecimento e, assim, garantir o perfeito funcionamento do secador ao longo do tempo. A posição conveniente dos filtros torna a manutenção rápida e extremamente simples.

Tecnologia do inversor: A evolução dos secadores Smeg para modelos mais inteligentes e ambientalmente sustentáveis levou à escolha do uso da tecnologia do inversor com bombas de calor, o que reduz significativamente o consumo de energia.

Antialérgico: Programa antialérgico com especial atenção para a remoção total de detergente residual.

Este ciclo seleciona automaticamente a temperatura e todos os parâmetros de lavagem.

Programa de limpeza: Foi criado um programa de limpeza para manter o desempenho da máquina de lavar/secar roupa. O visor é exibido automaticamente quando a limpeza é necessária.

Classe de eficiência energética A

Algodão: Para tecidos sujos de algodão

Use para lavar a sua roupa de algodão e linho normalmente suja e resistente. Embora lave mais do que todos os outros programas, proporciona uma elevada poupança de energia e água. A temperatura real da água pode ser diferente da temperatura de lavagem indicada. Quando você carrega a máquina com menos roupa (por exemplo, ½ capacidade ou menos), o tempo do programa pode ficar automaticamente mais curto. Neste caso, o consumo de energia e água diminuirá mais, proporcionando uma lavagem mais económica. Este programa está disponível nos modelos com o indicador de tempo restante.

Para drenar a água na máquina.

Super-rápido 14 min.: um programa concebido para lavar pequenas quantidades de roupa rapidamente, ideal para lavar vestuário levemente sujo.

Enxágue extra: A opção Enxágue extra: pode ser adicionada ao programa selecionado quando for necessária uma limpeza mais completa de tecidos especiais.

Sintéticos: para lavar suas roupas sintéticas (camisas, blusas, misturas sintéticas/de algodão, etc.). Lava com uma ação suave e tem um ciclo de lavagem mais curto em comparação com o programa Algodão. Para cortinas e tules, utilize o programa Synthetic 40° °C com funções pré-lavagem e anti-vinco selecionadas. Como a sua textura em malha provoca espuma excessiva, lave os véus/tule colocando pouca quantidade de detergente no compartimento de lavagem principal. Não coloque detergente no compartimento de pré-lavagem.

Opção que permite reduzir os tempos do programa selecionado.

Volumeplus: A Smeg oferece modelos com carga de até 8 kg, mantendo os melhores resultados de lavagem e proporcionando baixo consumo de energia.

Tecidos mistos: este ciclo foi concebido para uma roupa ligeiramente suja numa mistura de algodão e sintéticos, ou pode ser usado apenas para refrescar peças armazenadas.

Refresco: um programa ideal para refrescar as roupas que foram mantidas por um longo tempo dentro de casa e eliminar odores desagradáveis, sem ter que lavar.

Camisas: um ciclo para lavar as camisas num curto espaço de tempo com o máximo cuidado, usando uma rotação delicada para facilitar a passagem a ferro.

Lã: este programa para lã ou tecidos delicados usa rotações mais lentas do tambor para garantir o máximo cuidado com o vestuário.

Opção de vapor: o vapor é perfeito para suavizar vincos, refrescar tecidos, neutralizar odores e liberar sujeira, destruindo alergênios mais rapidamente do que lavando a peça em água.

O tambor tem capacidade máxima de 9kg de roupa seca.

Benefit (TT)

Large capacity

Large capacity to handle heavy loads with advanced programs for impeccable results every wash

14 programmes

Up to 14 programmes to meet every daily need

LCD Display

With soft touch control and LCD lights for an improved user experience and easy combination of programmes and options -

Steam Energy Technology

Perfect removal of stains, smells, creases and allergens using steam

Steam Energy technology, uses steam, at the beginning or end of the cycle depending on the programme, to remove stains, creases, smells and allergens.

Inverter

Greater energy efficiency, lower consumption, and longer lifespan by reducing wear and noise thanks to the Inverter motor

Giant door

Increased convenience and versatility, making loading and unloading laundry easier thanks to the new giant door opening

Autodose

Perfect washing without waste: automatic dosing for garment care and ease of use