WNP96SLAAIN1



Κωδικός EAN	8017709347161
Οικογένεια προϊόντων	Πλυντήριο ρούχων
Πλάτος	60 cm
Κατηγορία βάθους	Μεγάλη χωρητικότητα
ΤΟΠΟΘΕΤΗΣΗ	Ελεύθερης τοποθέτησης
Τύπος φόρτωσης	Εμπρόσθια

ΑΙΣΘΗΤΙΚΗ

Χρωμα	Λευκό
Χρώμα πρόσοψης	Λευκό
Χρώμα led/οθόνης	Λευκό
Front panel type	NovaCare
Χρώμα πλήκτρων λειτουργίας	Μαύρο
Χρώμα πλήκτρων On/Off	Μαύρο
Αριθμός χειριστηρίων	1
Χρώμα κουμπιού προγράμματος/θερμοκρασίας	Μαύρο/Χρώμιο
Χρώμα πόρτας	Μαύρο με δακτύλιο χρωμίου
Πόρτα πλυντηρίου	Giant door
Χρώμα λαβής	Χρώμιο
Χρώμα συρταριού	Λευκό
Cabinet colour	Λευκό
Χρώμα στο καπάκι	Λευκό

Προγράμματα

Χειρισμός	Ηλεκτρονικός
Programmes graphics	Written in EN
Πολυγλωσσικό σύστημα καρτελών	Ναι
Αριθμός προγραμμάτων	14

Προγράμματα

Αντιαλλεργικό	Αυτόματο πρόγραμμα	Πουκάμισα
Βαμβακερά	Eco 40-60	Μαλλί/Πλύσιμο στο χέρι
Μεικτό	Outdoor	Γρήγορη πλύση 14 λεπτά
Φρεσκάρισμα	Ξέπλυμα	Άδειασμα + Στύψιμο
Αυτοκαθαρισμός	Συνθετικά	

Θερμοκρασία πλύσης

Κρύα πλύση	20°C	30°C
40°C	60°C	90°C

Ειδικά προγράμματα

Ανανέωση	Αυτόματο	Εξωτερικά
Αντιαλλεργικό	Γρήγορο 14 λεπτά	

Οθόνη

Ένδειξη υπολειπόμενου χρόνου	Καθυστέρηση έναρξης	Ένδειξη πορείας προγράμματος
Ρύθμιση στυψίματος	ρύθμιση θερμοκρασίας	

Τύπος οθόνης LCD DISPLAY

Πλήκτρα/Επιλογές

End Time	Anticrease+	Αυτόματη δόση
Επιπλέον ξέβγαλμα	Ταχύτητα στυψίματος	Θερμοκρασία
Εύκολο σιδέρωμα	Γρήγορο	Ατμός

Ένδειξη προόδου προγράμματος Στην οθόνη
Ένδειξη λήξης κύκλου Στην οθόνη

ΤΕΧΝΙΚΑ ΧΑΡΑΚΤΗΡΙΣΤΙΚΑ

Δείκτης ανθεκτικότητας	8.3	**Εξαρτήματα υγρού απορρυπαντικού ως στάνταρ εξοπλισμός**	Ναι
Τύπος μοτέρ	Brushless/Inverter	**Διάμετρος πόρτας**	34 cm

Λειτουργία ηλεκτρονικού ελέγχου	Ναι
Χειριστήριο επιλογής προγράμματος	Ναι
Επιλογή ταχύτητας περιστροφής στην οθόνη/LED	Χωρίς στύψιμο/ 600/ 800/ 1200/ 1600/ Διακοπή ξεβγάλματος
Οθόνη/led για ρύθμιση θερμοκρασίας	Ναι
Δεξαμενή πολυπροπυλενίου	Ναι
Τύμπανο	Ανοξείδωτο ατσάλι
Χωρητικότητα τυμπάνου	65 λίτρα
Φορά πόρτας	160°
Αυτόματο μεταβλητό φορτίο	Ναι
Σύστημα κατά του αφρίσματος	Ναι
Σύστημα εξισορρόπησης φορτίου	Αυτόματο
Εύκολη πρόσβαση στο φίλτρο	Ναι
Παιδική ασφάλεια (κλείδωμα λειτουργιών)	Μπλοκάρισμα χειριστηρίων
Αντιπλημμυρικό σύστημα	Ναι

ΕΤΙΚΕΤΑ ΑΠΟΔΟΣΗΣ/ΕΝΕΡΓΕΙΑΣ - ΚΑΝ. 2019



Όνομα προμηθευτή ή εμπορικό σήμα	SMEG
Ονομαστική χωρητικότητα	9 kg
Energy Efficiency Class	A
Energy_cons_100	49 kWh
Water Consumption	43 litres
Κατηγορία απόδοσης στυψίματος	A
Airbone acoustical noise class	C
Airbone acoustical noise	78 dB(A) re 1 pW
Διάρκεια προγράμματος στην ονομαστική χωρητικότητα	3:48 ω:λλ

ΗΛΕΚΤΡΙΚΗ ΣΥΝΔΕΣΗ

Ονομαστική ισχύς	1750 W
Ένταση ρεύματος	10 A
Τάση (V)	230 V
Συχνότητα (Hz)	50 Hz
Μήκος καλωδίου τροφοδοσίας	140 cm
Φις	(F;E) Σούκο

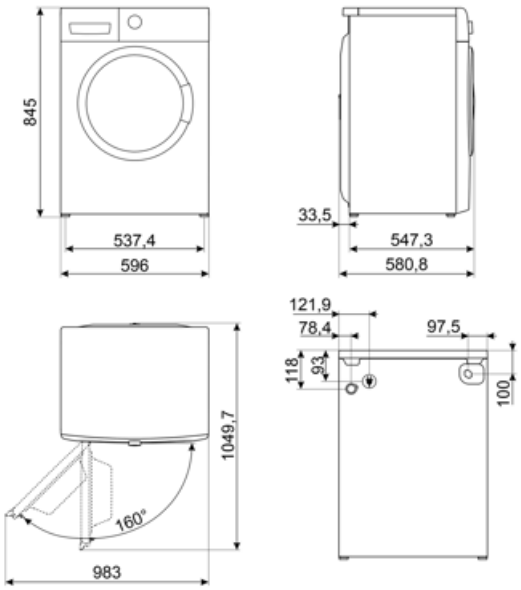

Compatible Accessories



KITPLV2

Κιτ επέκτασης για πλυντήριο πιάτων και πλυντήριο ρούχων: μήκος mt. 2



KITSPNC

Κιτ στοίβαξης για WN & DN

KITSPNC1



Symbols glossary



Easy Iron: αυτή είναι μια επιλογή που μπορεί να επιλεγεί για να εξασφαλίσει ότι η ολοκληρωμένη πλύση αφήνεται με λιγότερες τσάκισεις για να κάνει το σιδέρωμα ευκολότερο.



Αυτόματη Εξισορρόπηση Φορτίου: παρέχει μια ιδανική κατανομή του πλυντηρίου στον κάδο. Σε περίπτωση που ανιχνευθεί έλλειψη ισορροπίας, η ταχύτητα περιστροφής αρχίζει να ελέγχεται με τέτοιο τρόπο ώστε να ανακατανέμονται ομοιόμορφα τα ρούχα στον κάδο και έτσι να μειώνονται οι κραδασμοί.



Οθόνη LCD: βελτιστοποίηση της απόδοσης και απλοποίηση της χρήσης της συσκευής.



Η επιλογή αυτή σας συμβουλεύει πότε χρειάζεται ο περιοδικός καθαρισμός των φίλτρων, ώστε να αποφεύγεται να ξεχνιέται και έτσι να διασφαλίζεται η άψογη λειτουργία του στεγνωτηρίου με την πάροδο του χρόνου. Η βολική θέση των φίλτρων καθιστά τη συντήρηση γρήγορη και εξαιρετικά απλή.



Αντιαλλεργικό: Αντιαλλεργικό πρόγραμμα με ιδιαίτερη προσοχή στην ολική απομάκρυνση των υπολειμματικών απορρυπαντικών.



Βαμβάκι Για λερωμένα υφάσματα από βαμβάκι



Για να στραγγίξει το νερό στο μηχάνημα.



Μεταβλητό φορτίο: Σε όλα τα μοντέλα πλυντηρίων ρούχων υπάρχει το σύστημα μεταβλητού φορτίου, σύμφωνα με το οποίο το πλυντήριο διαφοροποιεί αυτόματα τον κύκλο πλύσης και το χρόνο λειτουργίας ανάλογα με την ποσότητα και τον τύπο της πλύσης που εισάγεται, επιτρέποντας σημαντική εξοικονόμηση νερού και ισχύος, έως και 30% σε σύγκριση με τις εκδόσεις με σταθερό φορτίο.



Παιδική ασφάλεια: ορισμένα μοντέλα είναι εξοπλισμένα με συσκευή για το κλείδωμα του προγράμματος/κύκλου έτσι ώστε να μην μπορεί να αλλάξει κατά λάθος.



34 cm: Μεγάλη καταπακτή φόρτωσης διαμέτρου 34 cm, που κάνει τη φόρτωση και εκφόρτωση των ρούχων ευκολότερη και ταχύτερη με μέγιστη ευκολία στη χρήση.



Inverter τεχνολογία: Η Smeg εξελίσει την τεχνολογία για πιο έξυπνα και φιλικά προς το περιβάλλον μοντέλα, μειώνοντας σημαντικά την κατανάλωση.



Αυτός ο κύκλος επιλέγει αυτόματα τη θερμοκρασία και όλες τις παραμέτρους πλύσης.



Χρησιμοποιήστε το για να πλύνετε τα κανονικά λερωμένα, ανθεκτικά βαμβακερά και λινά ρούχα. Μολονότι διαρκεί περισσότερο από όλα τα άλλα προγράμματα, παρέχει υψηλή εξοικονόμηση ενέργειας και νερού. Η πραγματική θερμοκρασία του νερού μπορεί να διαφέρει από τη δηλωμένη θερμοκρασία πλυσίματος. Όταν φορτώνετε με λιγότερα ρούχα (π.χ. ½ χωρητικότητα ή λιγότερο), ο χρόνος του προγράμματος μπορεί αυτόματα να μειωθεί. Στην περίπτωση αυτή, η κατανάλωση ενέργειας και νερού θα μειωθεί περισσότερο, παρέχοντας μια πιο οικονομική πλύση. Το πρόγραμμα αυτό είναι διαθέσιμο στα μοντέλα με ένδειξη υπολειπόμενου χρόνου.



Έξτρα ξέβγαλμα: Επιπλέον ξέβγαλμα: προσθέτει έναν επιπλέον κύκλο ξεβγάλματος σε αυτόν που παρέχεται ήδη στο επιλεγμένο πρόγραμμα, για την αφαίρεση τυχόν υπολειμματικού απορρυπαντικού. Αυτή η λειτουργία είναι ιδιαίτερα κατάλληλη για άτομα με αλλεργίες ή δερματικά προβλήματα.

Μικτά υφάσματα: αυτός ο κύκλος έχει σχεδιαστεί για ελαφρώς λερωμένα ρούχα σε μείγμα βαμβακερών και συνθετικών, ή μπορεί να χρησιμοποιηθεί μόνο για την ανανέωση αποθηκευμένων αντικειμένων.

Ανανέωση: ένα ιδανικό πρόγραμμα για να ανανεώσετε τα ενδύματα που έχουν διατηρηθεί για μεγάλο χρονικό διάστημα σε εσωτερικούς χώρους και να εξαλείψει δυσάρεστες οσμές, χωρίς να χρειάζεται να πλύνετε.

Πουκάμισα: ένας κύκλος για να πλύνετε πουκάμισα σε σύντομο χρονικό διάστημα με τη μέγιστη προσοχή, χρησιμοποιώντας ένα λεπτό στύψιμο για εύκολο σιδέρωμα.

Συνθετικά: για να πλύνετε τα συνθετικά ρούχα σας (πουκάμισα, μπλούζες, συνθετικά/βαμβακερά μεικτά κ.λπ.). Πλένει με ήπια δράση και έχει μικρότερο κύκλο πλύσης σε σύγκριση με το πρόγραμμα Βαμβακερά. Για κουρτίνες και τούλι, χρησιμοποιήστε το πρόγραμμα Συνθετικά 40°C με επιλεγμένες λειτουργίες πρόπλυσης και αντι-ζαρώματος. Καθώς η δικτυωτή υφή τους προκαλεί υπερβολικό άφρισμα, πλύνετε τα πέπλα/τούλι τοποθετώντας μικρή ποσότητα απορρυπαντικού στην θήκη της κύριας πλύσης. Μην τοποθετείτε απορρυπαντικό στην θήκη πρόπλυσης.

Επιλογή ατμού: ο ατμός είναι ιδανικός για την εξομάλυνση των τσακίσεων, την ανανέωση των υφασμάτων, την εξουδετέρωση των οσμών και την απελευθέρωση της βρωμιάς, καταστρέφοντας τα αλλεργιογόνα πιο γρήγορα από ό, τι με το πλύσιμο του αντικειμένου στο νερό.

Ο κάδος έχει μέγιστη χωρητικότητα 9 κιλών στεγνών ρούχων.

Τάξη ενεργειακής απόδοσης A

Ρύθμιση Θερμοκρασίας: σας επιτρέπει να προσαρμόζετε τον κύκλο πλύσης στις ανάγκες σας επιλέγοντας την καταλληλότερη θερμοκρασία για την προστασία των υφασμάτων, την αφαίρεση της βρωμιάς και την επίτευξη βέλτιστων αποτελεσμάτων σε κάθε πλύση.

Σούπερ γρήγορο 14 λεπτά: ένα πρόγραμμα σχεδιασμένο για να πλένει μικρές ποσότητες άπλυτων γρήγορα, ιδανικό για το πλύσιμο ελαφρώς λερωμένων ρούχων.

Έξτρα ξέβγαλμα: Η επιλογή Extra rinse: μπορεί να προστεθεί στο επιλεγμένο πρόγραμμα όταν απαιτείται πιο διεξοδικός καθαρισμός ειδικών υφασμάτων.

Έλεγχος ταχύτητας στυψίματος: Στον πίνακα ελέγχου υπάρχει ένα κουμπί ελέγχου ταχύτητας στυψίματος. Σε ορισμένα μοντέλα, η μέγιστη ταχύτητα στυψίματος είναι 1400 rpm / min. Μπορείτε επίσης να αποκλείσετε το στύψιμο.

Επιλογή που επιτρέπει τη μείωση των χρόνων του επιλεγμένου προγράμματος.

Volumeplus: Η Smeg προσφέρει μοντέλα με φορτίο έως 8 kg, διατηρώντας παράλληλα τα καλύτερα αποτελέσματα πλυσίματος και παρέχοντας χαμηλή κατανάλωση ενέργειας.

Wool/Hand wash: ideal program for delicate, wool and silk garments that require particular attention in washing. It uses room temperature water and slow drum rotations to ensure maximum garment care.

Αυτο-Καθαρισμός: αυτό το πρόγραμμα, το οποίο εκτελείται με άδειο κάδο, καθαρίζει σχολαστικά το εσωτερικό του πλυντηρίου ρούχων αφαιρώντας υπολείμματα από υφάσματα και απορρυπαντικά, καθώς και βακτήρια που μπορεί να συσσωρεύονται κατά τις πλύσεις σε χαμηλή θερμοκρασία.

Χρόνος Τέλους: αυτή η λειτουργία σας επιτρέπει να ρυθμίσετε τον επιθυμητό χρόνο ολοκλήρωσης του κύκλου πλύσης. Μπορείτε να προγραμματίσετε πότε θα είναι έτοιμη η μπουγάδα σας, εναρμονίζοντας την ολοκλήρωση του προγράμματος με το καθημερινό σας πρόγραμμα ενώ παράλληλα εξασφαλίζετε βέλτιστα αποτελέσματα πλυσίματος.

Benefit (TT)

Μεγάλη χωρητικότητα

Μεγάλη χωρητικότητα για χειρισμό βαρέων φορτίων με προηγμένα προγράμματα για άψογα αποτελέσματα σε κάθε πλύση

14 προγράμματα

Έως 14 προγράμματα για την κάλυψη κάθε καθημερινής ανάγκης

Οθόνη LCD

Με κουμπιά ελέγχου απαλής αφής και φώτα LCD για βελτιωμένη εμπειρία χρήστη και εύκολο συνδυασμό προγραμμάτων και επιλογών -

Τεχνολογία Steam Energy

Τέλεια αφαίρεση λεκέδων, μυρωδιών, τσακίσεων και αλλεργιογόνων με χρήση ατμού

Η τεχνολογία Steam Energy, χρησιμοποιεί ατμό, στην αρχή ή στο τέλος του κύκλου ανάλογα με το πρόγραμμα, για την αφαίρεση λεκέδων, πτυχών, μυρωδιών και αλλεργιογόνων.

Inverter

Μεγαλύτερη ενεργειακή απόδοση, χαμηλότερη κατανάλωση και μεγαλύτερη διάρκεια ζωής μειώνοντας τη φθορά και τον θόρυβο χάρη στον κινητήρα Inverter

Γιγάντια πόρτα

Αυξημένη άνεση και ευελιξία, κάνοντας το φόρτωμα και το άδειασμα των ρούχων ευκολότερο χάρη στο νέο γιγάντιο άνοιγμα πόρτας