WNP96SLAAIN1

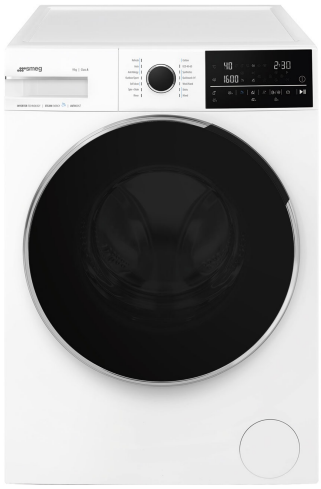

EAN-kode	8017709347161
Produktgruppe	Vaskemaskin
Kommersiell bredde	60 cm
Kommersiell dybde	Stor kapasitet
Installasjon	Frittstående
Vasketype	Frontmatet

Estetisk linje

Farge	Hvit
Farge på frontpanel	Hvit
LED-display i farge	Hvit
Type frontpanel	NovaCare
Farge på funksjonsknapper	Sort
Farge på funksjonsknapper	Sort
Antall vridere	1
Farge på program-/temperaturvrider	Svart/krom
Farge på dør	Sort med ring i krom
Dørvindu	Kjempedør
Farge på dørhåndtak	Krom
Farge skuff	Hvit
Farge på skap	Hvit
Farge på benkeplate	Hvit

Programs

Kontroller	Elektronisk
Grafikk programmer	Tekst EN
Klips for språkvalg	Ja
Antall programmer	14

Programmer

Anti-allergi	Auto Program	Skjorter
Bomull 40 °	Eco 40-60	Ull/håndvask
Mix	Utendørs	Rask vask 14 min
Forfriske	Skylle	Tømme + sentrifugere
Selvrens	Syntetisk	

Vaske temperatur

Avkjøle	20°C	30°C
40°C	60°C	90 ° C

Spesialprogrammer

Automatisk	Forfrisk	Utendørs
Allergiprogram	Hurtigvask 14 min	

Display

Resttidsvisualisering	Forsinket start programmert	programindikator
Innstilling av sentrifugering	Temperaturregulering	

Type display LCD DISPLAY

Knapper/funksjoner

Endetid	Antikrøll+	Autodose
Ekstra skyll	Spinnhastighet	Temperatur
Strykefritt	Hurtig	Damp

Programindikator (lampe)	På display
Indikator for programslutt	På display

Tekniske egenskaper

Holdbarhetsindeks	8.3	**Flytende vaskemiddel som tilbehør**	Ja
Type motor	Børsteløs / vekselretter	**Diameter dør**	34 cm

Elektronisk kontroll	Ja	**Dørens åpning**	160°
Programvrider	Ja	**Automatisk variabel mating**	Ja
Sentrifugeringsvalg på display/LED	Uten sentrifugering/ 600/ 800/ 1200/ 1600/ Uten skylling	**Skumbeskyttelsessystem**	Ja
		Lastbalanseringssystem	Automatisk
Display/LED for temperaturregulering	Ja	**Lettilgjengelig filter**	Ja
Polypropylenbeholder	Ja	**Barnelås (funksjonssperre)**	Ja
Trommel	Rustfritt stål	**Overløpssystem**	Ja
Kapasitet trommel	65 l		

Ytelse / Energimerking - Reg. 2019

Leverandørens navn eller varemerke	SMEG	**Effektivitetsklasse sentrifugetørking**	A
Merkeytelse	9 kg	**Luftbåren akustisk støyklasse**	C
Energi effektivitetsklasse	A	**Luftbåren akustisk støy**	78 dB(A) re 1 pW
Energy_cons_100	49 kWh	**Programvarighet ved nominell kapasitet**	3:48 h:min
Vannforbruk	43 litres		

Elektrisk tilkobling

Nominell effekt	1750 W	**Frekvens (Hz)**	50 Hz
Strøm	10 A	**Lengde på ledning**	140 cm
Spenning (V)	230 V	**Støpseltype**	(F;E) Schuko

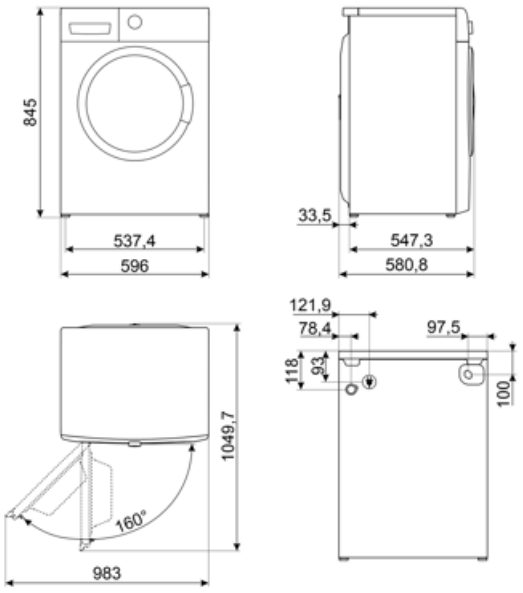

Compatible Accessories



KITPLV2

Kit extension for dishwasher and washing machine: lenght mt. 2



KITSPNC1



KITSPNC

Stablesett for WN & DN dimensjoner (mm): L598xH35xP618

Symbols glossary



Easy Iron: Dette er et ekstravalg som kan velges for å sikre at den ferdige klesvasken har mindre krøller for å gjøre strykingen lettere.



Variabel last: På alle vaskemaskinmodeller finnes et variabel lastesystem, hvor maskinen automatisk skiller vaskesyklus og driftstid avhengig av mengde og type klesvask som er blitt fylt på, noe som gir en betydelig besparelse av vann og energi, opptil 30% sammenlignet med versjoner med fast last.



Automatisk lastebalansering: Gir en ideell fordeling av klesvask i trommelen. Hvis det oppdages ubalanser vil rotasjonshastigheten bli kontrollert på en måte slik at klesvasken fordeles i trommelen og derfor reduserer vibrasjonen.



Barnesikring: Noen modeller er utstyrt med en innretning som låser programmet/syklusen slik at den ikke kan endres ved uhell.



LCD-display: for å optimere ytelsen og forenkle bruken av apparatet.



34 cm: Stor lasteluke på 34 cm diameter, gjør lasting/tømming enklere og raskere med maksimal brukskomfort.



Dette valget varsler når regelmessig rens av filter trengs, slik at man unngå glemme det og garantere perfekt funksjon i tørkeren over tid. Den bekvemme posisjonen til filtrene gjør vedlikehold raskt og svært enkelt.



Utviklingen til Smeg mot mer intelligente og økovennlige modeller, har gjort at vi har valgt inverter-teknologi, noe som reduserer energiforbruket betraktelig.



Allergihemmer: Program som er spesielt utviklet for fullstendig fjerning av gjenværende såpe.



Denne syklusen velger temperatur automatisk og alle andre vaskeparametre.



Bomull: For skittent tøy i bomull.



Bruk til hverdagsvask av normalt skittent tøy, holdbar bomull og lin. Selv om de vaskes lenger enn alle andre programmer, gir det forsatt høy energi- og vannbesparelse. Faktisk vanntemperatur kan avvike fra den oppgitte vasketemperatureren. Når du fyller maskinen med mindre klesvask (f.eks. ½ kapasitet eller mindre) vil programtiden automatisk kunne bli kortere. Energi- og vannforbruket vil da redusere ytterligere, noe som gir en svært økonomisk vask. Dette programmet er tilgjengelig på modeller med resttidsindikator.



For å tappe vann fra maskin.



Ekstra skylling: Ekstra skylling: Legger til en ekstra skyllesyklus i programmet, for slik å fjerne alle rester etter vaskemiddel. Denne funksjonen er særlig egnet for de som har allergier eller hudproblemer.



Blandet tøy: Denne syklusen er utviklet for moderat skittent tøy med en blanding av bomull og syntetisk, eller til å friske opp klær som ikke har vært brukt på en stund.



Superhurtig 14 min.: Et program utviklet for hurtigvask av små mengder klær, ideelt for vasking av moderat skittent tøy.



Refresh: Et ideelt program for oppfrisking av klær som ikke har vært brukt på en stund, for å fjerne dårlig lukt uten å vaske.



Ekstra skyll: Dette valget kan legges til et allerede valgt program for en mer grundig rengjøring av spesielle tøytyper .

Skjorter: En syklus for kortvarig vask av skjorter, med en delikat sentrifuge for enkel stryking.

Syntetisk: For å vaske syntetiske klær (skjorter, bluser, syntetisk / blandet bomull osv.). Bruker en mer skånsom metode og har en kortere vaskesyklus sammenlignet med Bomullsprogrammene. For gardiner og slør bør man bruke Syntetisk 40°C med forvask og antikrøllfunksjon valgt. Siden deres finmaskede struktur fører til mer skum, bør man vaske slør og lignende tøy med mindre mengde vaskemiddel i vaskemiddelskuffen. Ikke ha vaskemiddel i forvaskbeholderen.

Dampvalg: Damp er perfekt for jevne ut krøller, friske opp tøy, fjerne dårlig lukt, og løse opp urenheter, noe som bryter ned allergener fortere enn å skylle dem i vann.



Trommel har maksimal kapasitet på 9 kg tørr klesvask.



Energieffektivitetsklasse A

Temperaturjustering: lar deg skreddersy vaskesyklusen til dine behov ved å velge den best egnede temperaturen for å beskytte tekstiler, fjerne smuss og oppnå optimale resultater med hver vask.

Kontroll av sentrifugehastighet: På kontrollpanelet er det en bryterknott for regulering av sentrifugehastighet. På noen modeller er den maksimale hastigheten 1400 r/min. Sentrifugen kan også ekskluderes.

Valg som gjør det mulig å redusere tidsbruken til det valgte programmet.

Volumeplus: Smeg tilbyr modeller med lastekapasitet opptil 8 kg, mens de beste vaskeresultater og lavt energiforbruk beholdes.

Ideelt program for delikat klesvask og silke som krever spesiell oppmerksomhet. Den bruker vann ved romtemperatur og langsomme trommelrotasjoner for å sikre maksimal pleie av plagget.

Selvrens: Dette programmet må kjøres med tom trommel, rengjør grundig innsiden av vaskemaskinen ved å fjerne stoff- og vaskemiddelrester, samt bakterier som kan samle seg under lavtemperaturvask.

Sluttid: denne funksjonen lar deg stille inn ønsket sluttid for vaskesyklusen. Du kan planlegge når tøyet skal være klart, og justere slutten av programmet med din daglige tidsplan samtidig som du sikrer optimale vaskeresultater.

Benefit (TT)

Stor kapasitet

Stor kapasitet til å håndtere tung last med avanserte programmer for upåklagelige resultater hver vask

14 programmer

Opptil 14 programmer som dekker alle daglige behov

LCD Display

Med soft touch berøringskontroll og LCD-lys for en bedre brukeropplevelse og enkel kombinasjon av programmer og alternativ -

Dampenergiteknologi

Perfekt fjerning av flekker, lukter, folder og allergener ved hjelp av damp

Dampenergiteknologi, bruker damp, i begynnelsen eller slutten av syklusen, avhengig av programmet, for å fjerne flekker, folder, lukter og allergener.

Inverter

Større energieffektivitet, lavere forbruk og lengre levetid ved å redusere slitasje og støy takket være Inverter-motoren

Kjempedør

Økt bekvemmelighet og allsidighet, noe som gjør fylling og tømming av klesvask enklere takket være den nye gigantiske døråpningen