WNP96SLAAIN1



Код EAN	8017709347161
Сімейство продуктів	Пральна машина
Комерційна ширина	60 см
Комерційна глибина	Велика ємність
Встановлення	Встановлювана окремо
Тип завантаження	Фронтальне

Естетика

Колір	Білий
Колір фронтальної панелі	Білий
Колір дисплея / LED	Білий
Тип фронтальної панелі	NovaCare
Колір функціональних кнопок	Чорний
Колір перемикачів функцій	Чорний
Кількість перемикачів	1
Колір перемикача програм / температури	Черный/Хром
Колір дверцят	Черная с хромированной окантовкой
Окно дверцы	Большая дверь
Колір ручки	Хром
Цвет ящика	Білий
Колір зовнішніх панелей	Білий
Колір верхньої панелі	Білий

Програми

Управління	Електронний
Індикація програм	Англійською мовою
Наклейка на панель управління	Так
Кількість програм	14

Програми

Гіпоалергенна	Автоматическая	Сорочки
Бавовна	Економичная 40-60	Шерсть/ ручная стирка
Змішана білизна	Верхняя одежда	Швидка 14 хв.
Освіження	Ополіскування	Зливання і віджимання
Самоочистка	Синтетика	

Регульована температура

Холодна вода	20°C	30°C
40°C	60°C	90°C

Спеціальні програми

Автоматична	Верхняя одежда	Освіження
Гіпоалергенна	Швидка 14 хв.	

Дисплей

Індикація залишку часу	Відкладений старт	Індикація ходу програми
Регулювання віджиму	Регулювання температури	

Тип дисплея LCD DISPLAY

Кнопки

Время окончания	"Против складок"+	Autodose (автоматическое дозирование)
Дополнительное полоскание	Скорость отжима	Температура
Проти складок (для більш зручного прасування)	Швидка	Пар

Індикація ходу програми	На дисплеї
Індикатор закінчення циклу (лампа)	На дисплеї

Технічні характеристики

Индекс долговечности	8,3
Тип мотора	Безщітковий / Інверторний
Електронне управління	Так
Перемикач вибору програми	Так
Регульована швидкість віджимання	Відключення віджимання/ 600/ 800 Вт/ 1200/ 1600/ Зупинка ополіскування
Дисплей / LED для регулювання температури	Так
Бак з поліпропілену	Так
Барабан	Нержавіюча сталь
Об'єм барабану	65 л
Рідкий миючий засіб в комплекті	Так
Діаметр дверцят	34 см
Відкривання дверцят	160°
Автоматична регуляція завантаження	Так
Система пінопригнічення	Так
Автобалансування	Автоматична
Легкий доступ до фільтру	Так
Блокування управління	Налаштування блокування
Захист від переливання	Так

Енергоефективність

Название поставщика или торговая марка	SMEG
Номинальная мощность	9 кг
Клас енергоефективності	A
Energy_cons_100	49 кВт/ч
Потребление воды	43 litres
Класс эффективности центробежной сушки	A
Воздушный акустический шум	C
Воздушный акустический шум	78 дБ(A) re 1пВт
Продолжительность программы при полной загрузке	3:48 h:min

Електричне підключення

Номінальна потужність (кВт)	1750 Вт
Сила струму (A)	10 A
Напруга (В)	230 В
Частота струму (Гц)	50 Гц
Довжина електричного кабелю	140 см
Тип електричної вилки	Европейская вилка для переменного тока

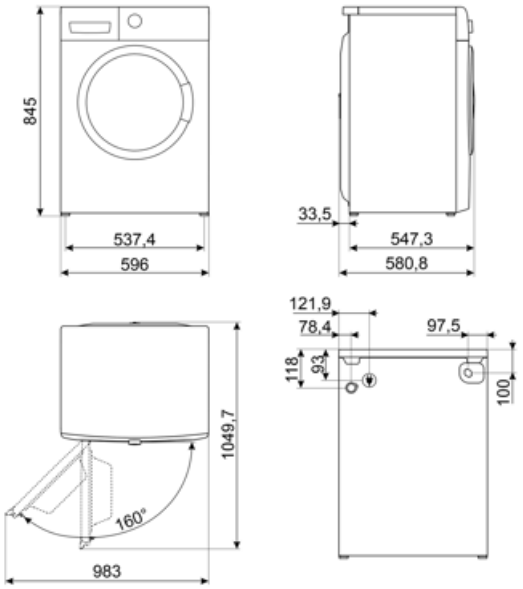
845
537,4
596
33,5
547,3
580,8
121,9
78,4
97,5
118
93
100
1049,7
160°
983

Compatible Accessories



KITPLV2

Удлинительный шланг для посудомоечных и стиральных машин: длина 2 м.



KITSPNC1



KITSPNC

Комплект для установки в колонну стиральной и сушильной машины (WN & DN)

Symbols glossary



Против складок: это опция, которую можно выбрать, чтобы у выстиранного белья оставалось меньше складок, чтобы облегчить глажку.



Переменная загрузка: во всех моделях стиральных машин присутствует система переменной загрузки, согласно которой машина автоматически меняет цикл стирки и время работы в зависимости от количества и типа загружаемого белья, что позволяет значительно экономить воду и энергию. мощность, до 30% по сравнению с версиями с фиксированной нагрузкой.



Автобалансировка загрузки: обеспечивает идеальное распределение белья в барабане. В случае, если обнаружен дисбаланс, скорость вращения начинает регулироваться таким образом, чтобы равномерно перераспределять белье в барабане и, таким образом, уменьшать вибрацию.



Блокування від дітей: деякі моделі обладнані пристроєм для блокування програми/циклу, щоб унеможливити її випадкову зміну.



Жидкокристаллический дисплей: для оптимизации производительности и упрощения использования прибора.



34 см: большой загрузочный люк диаметром 34 см делает загрузку и выгрузку белья проще и быстрее при максимальной простоте использования.



Эта опция указывает, когда необходима периодическая чистка фильтров, чтобы избежать ошибок и, таким образом, гарантировать безупречное функционирование сушки с течением времени. Удобное расположение фильтров делает обслуживание быстрым и чрезвычайно простым.



Еволюція Smeg у бік інтелектуальних та екологічних моделей призвела до вибору інверторної технології, яка значно зменшує енергоспоживання.



Гипоаллергенная: противоаллергическая программа с особым вниманием к полному удалению остатков моющего средства.



Этот цикл автоматически выбирает температуру и все параметры мойки.



Хлопок: для загрязненных тканей из хлопка.



Используется для стирки прочного белья из хлопка и льна с обычной степенью загрязнения. Хотя она стирает дольше, чем все другие программы, она обеспечивает значительную экономию энергии и воды. Фактическая температура воды может отличаться от указанной температуры стирки. Если вы загружаете в машину меньшее количество белья (например, ½ вместимости или меньше), время программы может автоматически сокращаться. В этом случае потребление энергии и воды снизится еще больше, что обеспечит более экономичную стирку. Эта программа доступна в моделях с индикатором оставшегося времени.



Слив воды из машины.



Дополнительное полоскание: добавляет цикл дополнительного полоскания к циклу, уже предусмотренному в выбранной программе, для удаления остатков моющего средства. Эта функция особенно подходит для людей с аллергией или кожными проблемами.

Смешанные ткани: этот цикл предназначен для слабозагрязненного белья из хлопка и синтетики или может использоваться только для освежения хранящихся вещей.

Освежение: идеальная программа для освежения одежды, долгое время хранившейся в помещении, и устранения неприятных запахов без необходимости стирки.

Рубашки: программа для быстрой стирки рубашек с особой осторожностью с использованием деликатного отжима для облегчения глажки.

Синтетика: для стирки синтетической одежды (рубашки, блузки, смеси синтетики / хлопка и т. д.). Она обеспечивает бережную стирку и имеет более короткий цикл стирки по сравнению с программой «Хлопок». Для штор и тюля используйте программу Synthetic 40°C с выбранными функциями предварительной стирки и предотвращения сминания. Поскольку их сетчатая текстура вызывает чрезмерное пенообразование, постирайте тюль, добавив небольшое количество моющего средства в отделение для основной стирки. Не добавляйте моющее средство в отделение для предварительной стирки.

Опция ПАР: пар идеально подходит для разглаживания складок, освежения тканей, нейтрализации запахов и удаления грязи, уничтожая аллергены быстрее, чем при стирке вещей в воде.

Барабан вмещает до 9 кг сухого белья.

Класс энергоэффективности A

Регулировка температуры: позволяет адаптировать цикл стирки к вашим потребностям, выбирая наиболее подходящую температуру для защиты тканей, удаления грязи и достижения оптимальных результатов при каждой стирке.

Сверхбыстрая 14 мин: программа, предназначенная для быстрой стирки небольшого количества белья, идеально подходит для стирки слабозагрязненных вещей.

Дополнительное полоскание: можно добавить к выбранной программе, когда требуется более тщательная очистка специальных тканей.

Регулировка скорости отжима: на панели управления есть ручка регулировки скорости отжима. В некоторых моделях максимальная скорость отжима составляет 1400 об./мин.. Также можно исключить отжим.

Опция, позволяющая сократить время выбранной программы.

Увеличенный объем: Smeg предлагает модели с загрузкой до 8 кг, сохраняя при этом наилучшие результаты стирки и обеспечивая низкое потребление энергии.

Wool/Hand wash: ideal program for delicate, wool and silk garments that require particular attention in washing. It uses room temperature water and slow drum rotations to ensure maximum garment care.

Программа самоочистки, которую следует запускать при пустом барабане, тщательно очищает внутреннюю часть стиральной машины, удаляя остатки ткани и моющего средства, а также бактерии, которые могут накапливаться во время стирки при низкой температуре.

Время окончания: эта функция позволяет установить желаемое время окончания цикла стирки. Вы можете планировать время готовности белья, согласовывая окончание программы с вашим ежедневным графиком и обеспечивая оптимальные результаты стирки.

Benefit (TT)

Большая загрузка

Большая загрузка для работы с большими объемами белья и усовершенствованные программы обеспечивают безупречный результат при каждой стирке.

14 программ

До 14 программ для удовлетворения любых повседневных потребностей

Жидкокристаллический дисплей

Жидкокристаллический дисплей с сенсорным управлением для удобства использования и простого выбора программ и опций

Технология "Сила пара"

Идеальное удаление пятен, запахов, складок и аллергенов с помощью пара

Технология "Сила пара" использует пар в начале или в конце цикла в зависимости от программы для удаления пятен, складок, запахов и аллергенов.

Инвертор

Повышенная энергоэффективность, более низкое энергопотребление и более длительный срок службы за счет снижения износа и шума благодаря инверторному двигателю

Широкий люк

Повышенное удобство и универсальность, упрощающие загрузку и выгрузку белья благодаря новому широкому люку