WT51200SHL8

Famiglia	Tavoli lavastoviglie
Sottofamiglia	Tavoli Capote 600 con recuperatore
Larghezza del prodotto	1200 mm
Profondità del prodotto	800 mm
Altezza del Prodotto	821 mm
Di entrata	Sì
Utilizzabile su	HTY625DH-DEH
Piedini regolabili	50 mm
Profondità lavello	250 mm
Codice EAN	8017709268206

Costruzione

Alzatina	Sì
Anello di gomma	Sì
Foro per doccione	Sì
Diametro foro per doccione	32 mm
Altezza alzatina	100 mm
Ripiano inferiore	Sì

Informazioni Logistiche

Larghezza del prodotto imballato	1200 mm
Profondità del prodotto imballato	800 mm
Altezza del prodotto imballato	510 mm
Peso lordo (kg)	29,000
Peso netto	29,000 kg

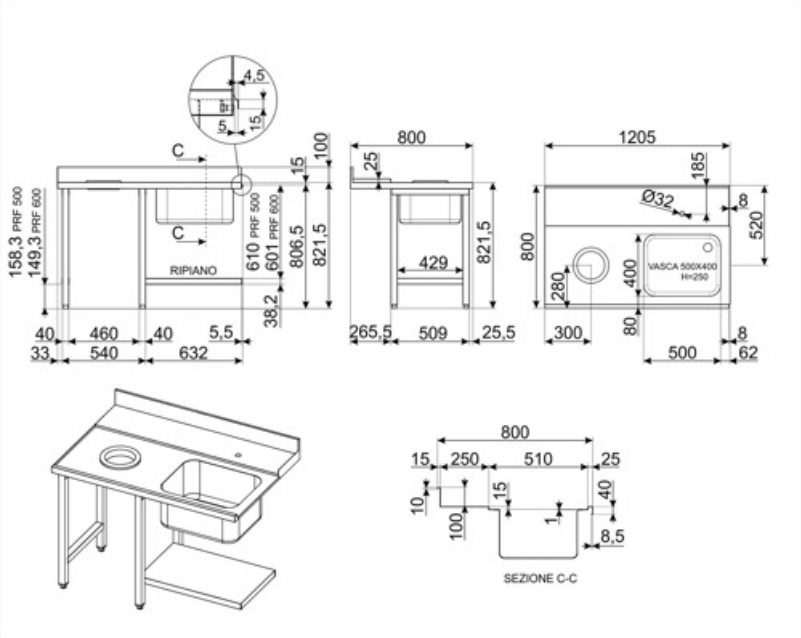
4,5
5
15
C
C
100
15
158,3 PRF 500
149,3 PRF 600
610 PRF 500
601 PRF 600
806,5
821,5
RIPIANO
38,2
40
460
40
5,5
33
540
632
800
25
429
821,5
265,5
509
25,5
1205
185
Ø32
8
520
800
400
280
VASCA 500X400
H=250
80
300
500
8
62
800
15
250
510
25
10
15
40
100
1
8,5
SEZIONE C-C