# WT51200SHR8

| | |
|---|---|
| **Produktgrupp** | Diskmaskin |
| **Produktgrupp** | Ingångsbord för diskmaskin med ångkondensator 600 |
| **Underfamilj AS400** | ZK ACCESSORI X LVS PROFESS. |
| **Bredd** | 1200 mm |
| **Djup** | 800 mm |
| **Höjd** | 821 mm |
| **Nettovikt (kg)** | 29.000 kg |
| **Utmattningsbord** | Ja |
| **Passar för** | HTY625DH-DEH |
| **Justerbara fötter** | 5 mm |
| **Djup diskbänk** | 250 mm |

## Konstruktion
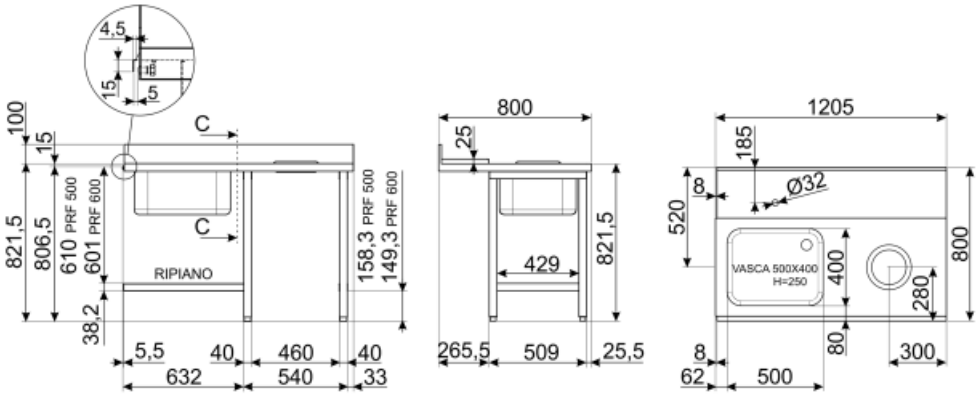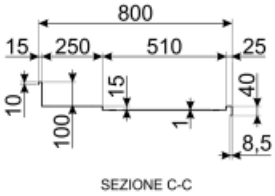
| | | | |
|---|---|---|---|
| **List** | Ja | **Diameter för kran** | 32 mm |
| **Gummi ring** | Ja | **Bakre höjd** | 100 mm |
| **Hål för kran** | Ja | **Nedre hyllan** | Ja |