WT51200SL8

Produktfamilie	Dishwasher tables
Unterkategorie	Tische für 600 Haubenspülmaschinen mit SHR Wrasenkondensation
Produktbreite	1200 mm
Produkttiefe	800 mm
Produkthöhe	822 mm
Zulauftisch	Ja
Kompatibel mit	Serie HTY620DH; HTY625DH-DEH; HTY630DEH
Tiefe der Spüle	250 mm
EAN code	8017709268183

Konstruktion

Rückseitige Aufkantung	Ja	**Höhe Aufkantung**	100 mm
Hahnlochbohrung	Ja	**Grundboden**	Ja
Ø Hahnlochbohrung	32 mm		

Logistik-Informationen
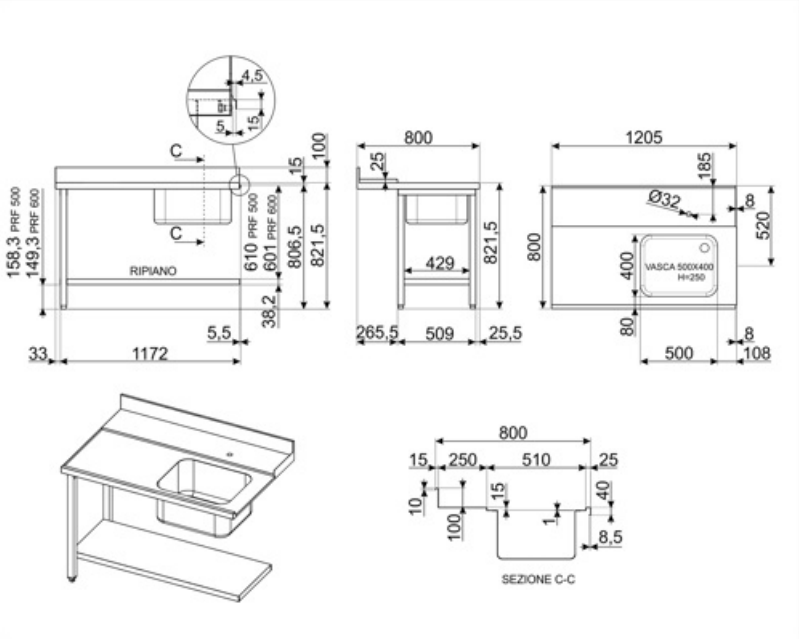
Width packed product	1200 mm	**Gross weight (kg)**	29,000
Depth packed product	800 mm	**Nettogewicht**	29,000 kg
Height packed product	510 mm