WT51200SL8

Famiglia	Tavoli lavastoviglie
Sottofamiglia	Tavoli Capote 600 con recuperatore
Larghezza del prodotto	1200 mm
Profondità del prodotto	800 mm
Altezza del Prodotto	822 mm
Di entrata	Sì
Utilizzabile su	HTY625DH-DEH
Profondità lavello	250 mm
Codice EAN	8017709268183

Costruzione

Alzatina	Sì	**Altezza alzatina**	100 mm
Foro per doccione	Sì	**Ripiano inferiore**	Sì
Diametro foro per doccione	32 mm		

Informazioni Logistiche

Larghezza del prodotto imballato	1200 mm	**Peso lordo (kg)**	29,000
Profondità del prodotto imballato	800 mm	**Peso netto**	29,000 kg
Altezza del prodotto imballato	510 mm		

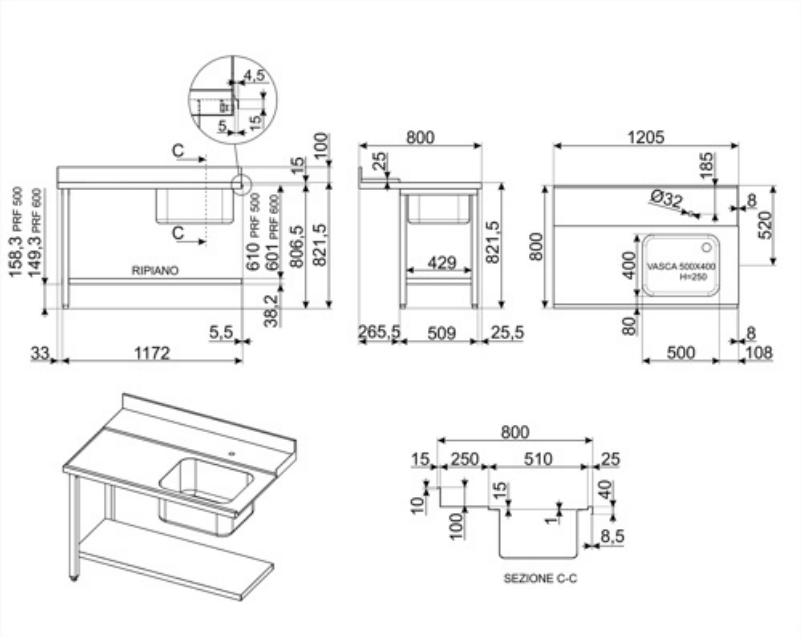
4,5
5
15
C
C
100
15
158,3 PRF 500
149,3 PRF 600
610 PRF 500
601 PRF 600
806,5
821,5
RIPIANO
38,2
5,5
33
1172
800
25
429
821,5
265,5
509
25,5
1205
185
Ø32
8
520
800
400
VASCA 500X400
H=250
80
8
500
108
800
15
250
510
25
10
15
40
100
1
8,5
SEZIONE C-C