WT51200SR8

Famiglia	Tavoli lavastoviglie
Sottofamiglia	Tavoli Capote 600 con recuperatore
Larghezza del prodotto	1200 mm
Profondità del prodotto	800 mm
Altezza del Prodotto	822 mm
Di entrata	Sì
Utilizzabile su	HTY625DH-DEH
Piedini regolabili	50 mm
Codice EAN	8017709268190

Costruzione

Alzatina	Sì	**Ripiano inferiore**	Sì
Altezza alzatina	100 mm		

Informazioni Logistiche

Larghezza del prodotto imballato	1200 mm	**Peso lordo (kg)**	29.000
Profondità del prodotto imballato	800 mm	**Peso netto**	29.000 kg
Altezza del prodotto imballato	510 mm		

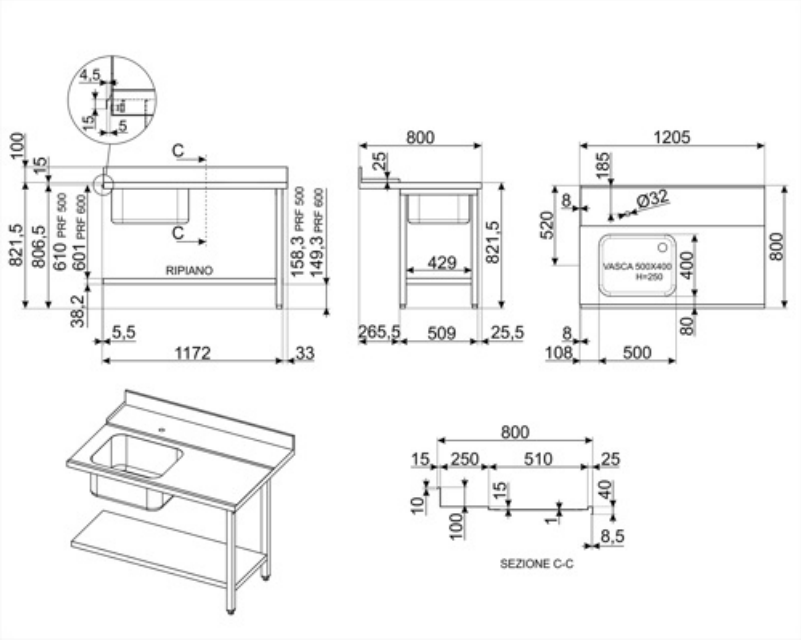
4,5
15
5
100
15
C
C
821,5
806,5
610 PRF 500
601 PRF 600
158,3 PRF 500
149,3 PRF 600
RIPIANO
38,2
5,5
1172
33
800
25
429
821,5
265,5
509
25,5
1205
185
8
Ø32
520
VASCA 500X400
H=250
400
800
80
8
108
500
800
15
250
510
25
10
15
40
100
1
8,5
SEZIONE C-C