WT51200SR8

Produktgrupp	Diskmaskin
Produktgrupp	Ingångsbord för diskmaskin med ångkondensator 600
Underfamilj AS400	ZK ACCESSORI X LVS PROFESS.
Bredd	1200 mm
Djup	800 mm
Höjd	822 mm
Nettovikt (kg)	29,000 kg
Utmattningsbord	Ja
Passar för	HTY625DH-DEH
Justerbara fötter	5 mm

Konstruktion
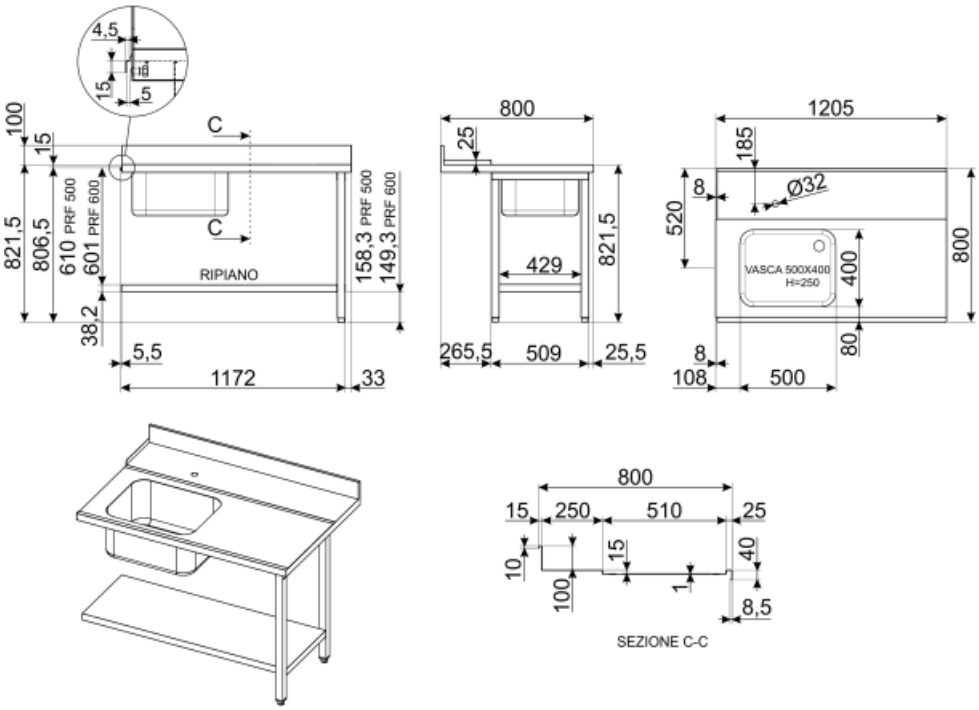
List	Ja	**Nedre hyllan**	Ja
Bakre höjd	100 mm