WT5700SL8

Famiglia	Tavoli lavastoviglie
Sottofamiglia	Tavoli Capote 600 con recuperatore
Larghezza del prodotto	700 mm
Profondità del prodotto	800 mm
Altezza del Prodotto	821 mm
Di entrata	Sì
Utilizzabile su	HTY625DH-DEH
Piedini regolabili	50 mm
Profondità lavello	250 mm
Codice EAN	8017709268152

Costruzione

Alzatina	Sì	**Altezza alzatina**	100 mm
Diametro foro per doccione	32 mm	**Ripiano inferiore**	Sì

Informazioni Logistiche

Larghezza del prodotto imballato	700 mm	**Peso lordo (kg)**	29,000
Profondità del prodotto imballato	800 mm	**Peso netto**	29,000 kg
Altezza del prodotto imballato	510 mm		

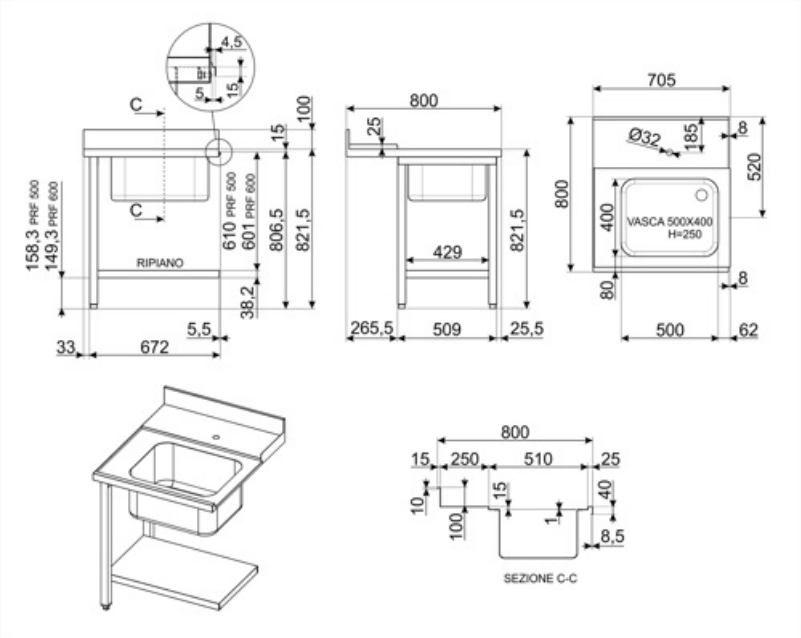
4,5
5
15
C
C
100
15
158,3 PRF 500
149,3 PRF 600
610 PRF 500
601 PRF 600
806,5
821,5
RIPIANO
38,2
5,5
33
672
800
25
429
821,5
265,5
509
25,5
705
Ø32
185
8
520
800
400
VASCA 500X400
H=250
80
8
500
62
800
15
250
510
25
10
15
40
100
1
8,5
SEZIONE C-C