WT5700SL8

Famiglia	Tavoli lavastoviglie professionali
Sottofamiglia	Tavoli Capote 600 con recuperatore
Larghezza del prodotto	700 mm
Profondità del prodotto	800 mm
Altezza del Prodotto	821 mm
Peso netto	29,000 kg
Di entrata	Sì
Utilizzabile su	HTY625DH-DEH
Piedini regolabili	50 mm
Profondità lavello	250 mm
Codice EAN	8017709268152

Costruzione
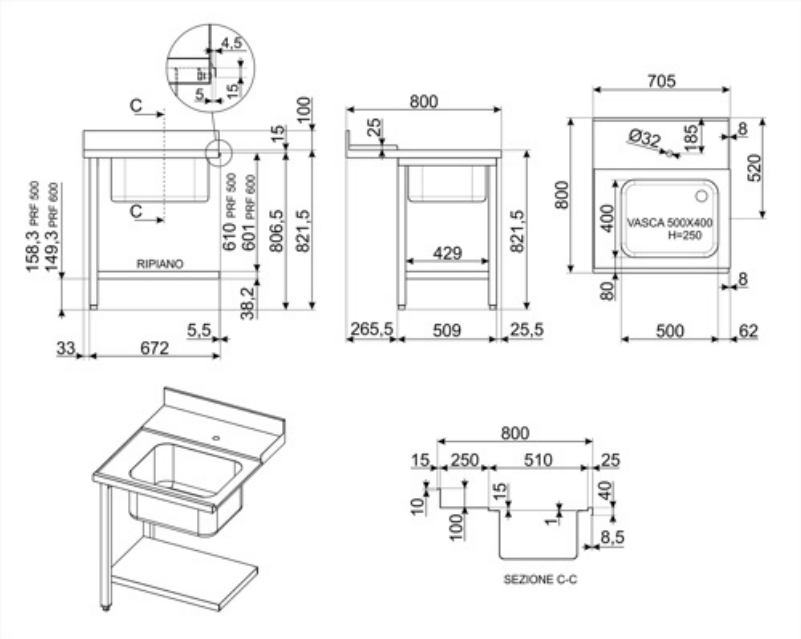
Alzatina	Sì	**Altezza alzatina**	100 mm
Diametro foro per doccione	32 mm	**Ripiano inferiore**	Sì