WT5700SL8

Família	Dishwasher tables
Subfamília	Mesas para máquinas de capota 600 com condensação de vapor
Largura	700 mm
Profundidade	800 mm
Altura	821 mm
Mesa de entrada	Sim
Compatível com	HTY625DH-DEH
Pés reguláveis em altura	50 mm
Profundidade da cuba	250 mm
EAN code	8017709268152

ESPECIFICAÇÕES TÉCNICAS

Painel anti salpicos	Sim	**Altura da parte de trás**	100 mm
Ø do furo da misturadora	32 mm	**Prateleira inferior**	Sim

Dados de logística
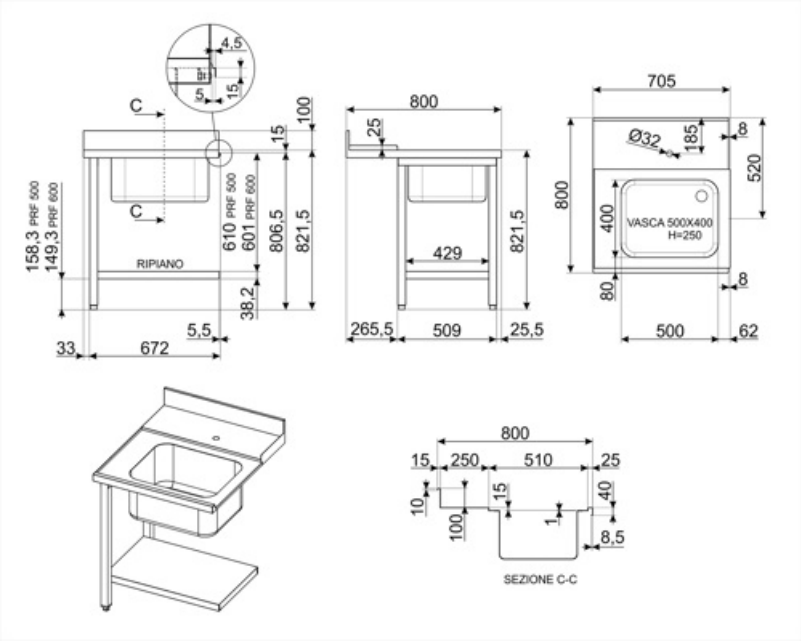
Width packed product	700 mm	**Gross weight (kg)**	29.000
Depth packed product	800 mm	**Peso líquido (kg)**	29.000 kg
Height packed product	510 mm