WTX51200L

Grupa produktowa	Zmywarki
Podkategoria	Zmywarki
Szerokość	1200 mm
Głębokość	720 mm
Wysokość	821 mm
Waga netto	29,000 kg
Stół wyładowczy	Tak
Odpowiednie dla	SPH5 Series; SPH6 series
Regulowane nóżki	50 mm
Kod EAN	8017709223335

Linia wzornicza

Kolor

Konstrukcja
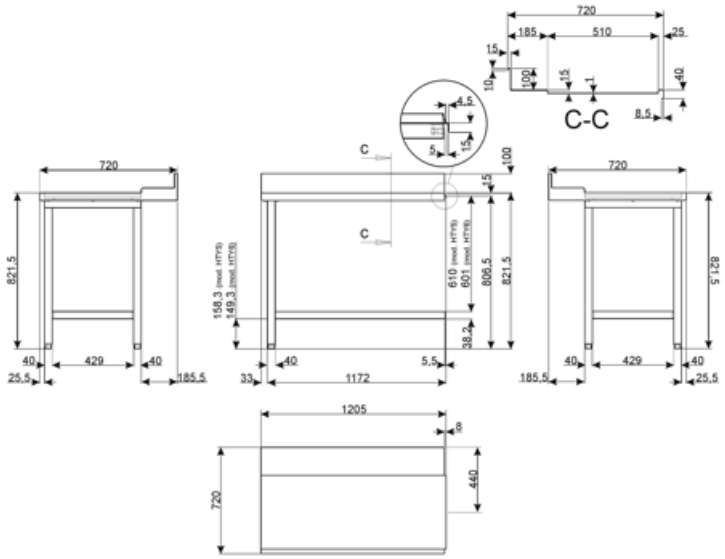
Tylny panel	Tak	**Wysokość tyłu**	100 mm
Średnia otworu na prysznic	32 mm	**Półka dolna**	Tak