WTX51200L8

Famiglia	Tavoli lavastoviglie
Sottofamiglia	Tavoli Capote 600 con recuperatore
Larghezza del prodotto	1200 mm
Profondità del prodotto	800 mm
Altezza del Prodotto	821 mm
Di uscita	Sì
Utilizzabile su	HTY625DH-DEH
Piedini regolabili	50 mm

Costruzione
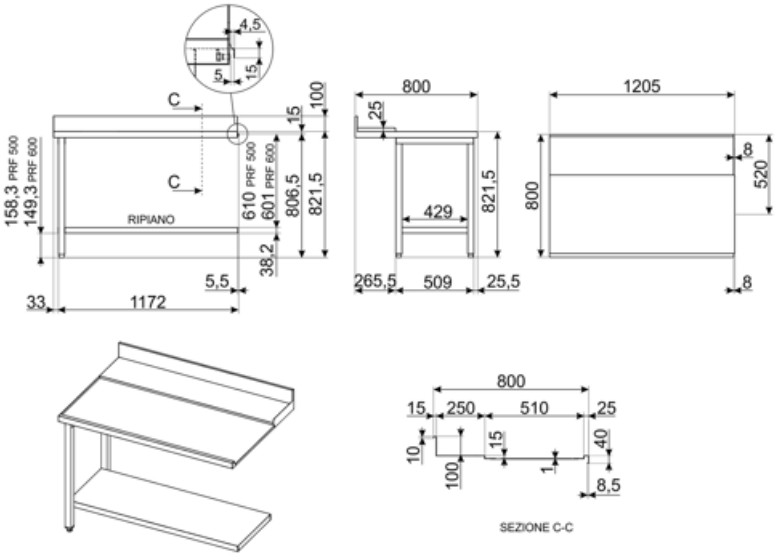
Alzatina	Sì	**Altezza alzatina**	100 mm
Diametro foro per doccione	32 mm	**Ripiano inferiore**	Sì