WTX51200R8

Família	Máquinas de lavar louça
Subfamília	Mesas para máquinas de capota 600 com condensação de vapor
Largura	1200 mm
Profundidade	800 mm
Altura	821 mm
Peso líquido (kg)	29,000 kg
Mesa de saída	Sim
Compatível com	HTY625DH-DEH
Pés reguláveis em altura	50 mm
EAN code	8017709268237

ESPECIFICAÇÕES TÉCNICAS
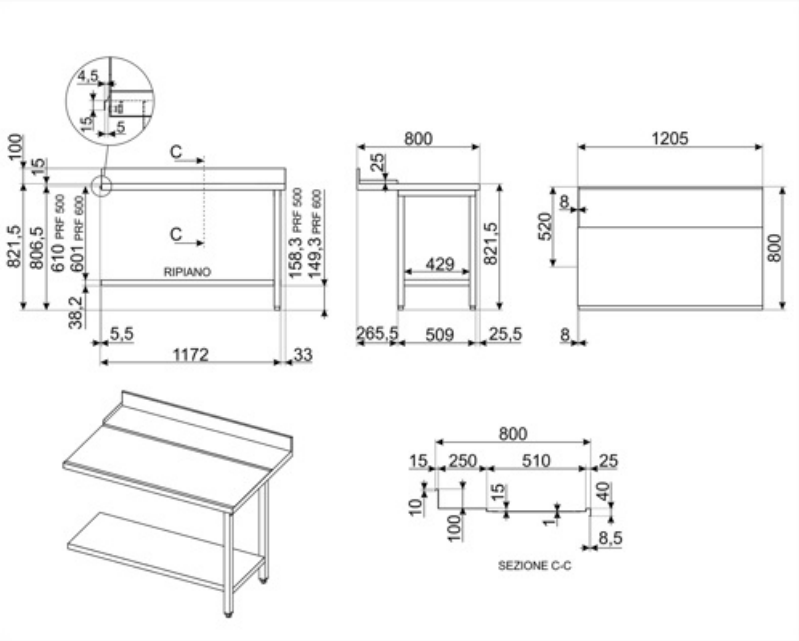
Painel anti salpicos	Sim	**Prateleira inferior**	Sim
Altura da parte de trás	100 mm