WTX61200L8

Produktfamilie	Dishwasher tables
Unterkategorie	Tische für 600 Haubenspülmaschinen mit SHR Wrasenkondensation
Produktbreite	1200 mm
Produkttiefe	750 mm
Produkthöhe	821 mm
Auslauftisch	Ja
Kompatibel mit	Serie HTY620DH; HTY625DH-DEH; HTY630DEH
Max. Stellfußhöhe	50 mm
EAN code	8017709268268

Konstruktion

Rückseitige Aufkantung	Ja	**Höhe Aufkantung**	100 mm
Ø Hahnlochbohrung	32 mm	**Grundboden**	Ja

Logistik-Informationen
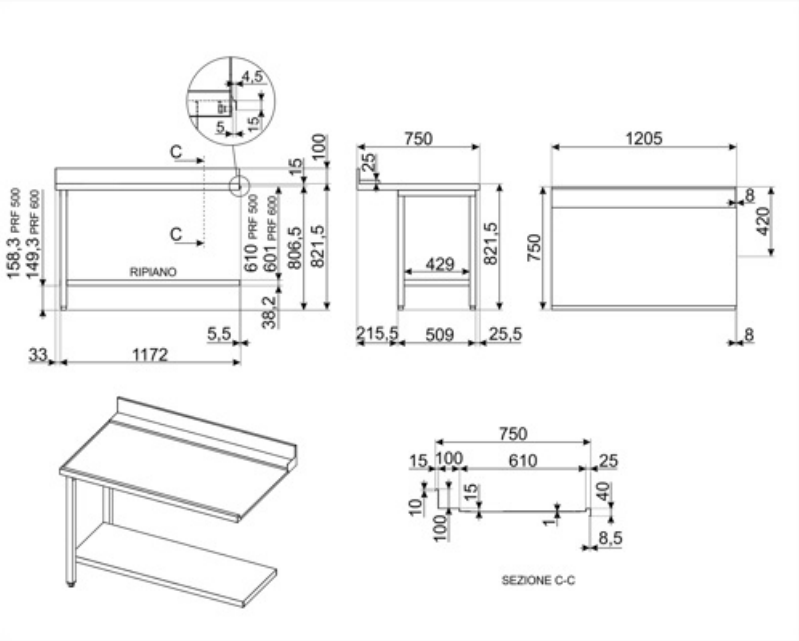
Width packed product	1200 mm	**Gross weight (kg)**	29,000
Depth packed product	750 mm	**Nettogewicht**	29,000 kg
Height packed product	610 mm